Arteleta International S.p.A.
Via Pellizza da Volpedo 57 - 20092 Cinisello Balsamo (MI) - ITALY
Tel: +39.02.66013541 - Fax: +39.02.6122573

PERIMETRALE

CODICE: **PA.658**

Profilo in alluminio anodizzato per installazione perimetrale a soffitto con pannelli in cartongesso.
Ideale per realizzare linee di luce.
Con diffusore in policarbonato opale.
Per strisce sino a 20W/m
Lunghezza: 2 m

La confezione comprende:

- 1 diffusore
- 2 tappi chiusura

Specifiche tecniche

Articolo	Finitura	Lunghezza	
PA.658	anodizzato	2 m	20 W/m
ACCESSORI PER PROFILI	RD658, RP658, H.658, WH.658, TD.658, TDP.658		
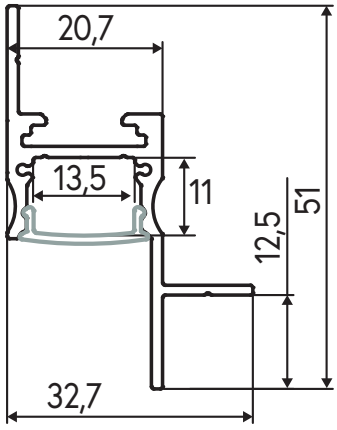
Disegni tecnici