Arteleta International S.p.A.
Via Pellizza da Volpedo 57 - 20092 Cinisello Balsamo (MI) - ITALY
Tel: +39.02.66013541 - Fax: +39.02.6122573

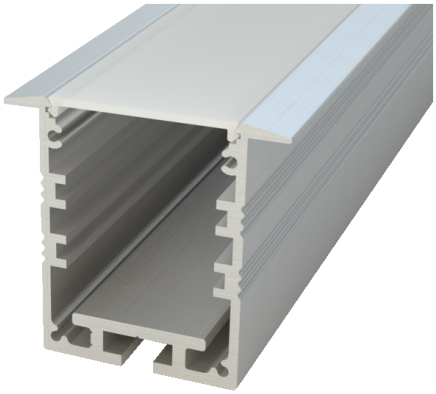

INCASSO ALTO

CODICE: **PA.420**
Profilo in alluminio anodizzato, per incasso.
Con diffusore in policarbonato opale.
Per strisce sino a 30W/m
Lunghezza: 2 m

La confezione comprende:
1 diffusore
2 tappi chiusura

Specifiche tecniche

Articolo	Finitura	Lunghezza	
PA.420	anodizzato	2 m	30 W/m
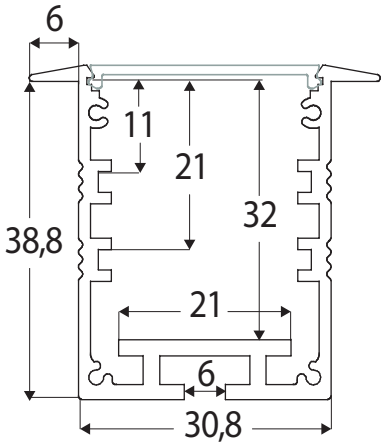
Disegni tecnici