Arteleta International S.p.A.
Via Pellizza da Volpedo 57 - 20092 Cinisello Balsamo (MI) - ITALY
Tel: +39.02.66013541 - Fax: +39.02.6122573

Plafoniere stagne

CODICE: BAYLITE 150W

- Ideali per installazione in sospensione a soffitto, a parete, a pavimento (grazie alle staffe orientabili opzionali art. BTB)
- Corpo in alluminio pressofuso
- Led SMD Philips 3030
- Schermo in policarbonato, dotato di lenti per aumentare il flusso luminoso prodotto
- Alimentatore stagno Meanwell

A++ IP65 CRI 80

Caratteristiche

- Alimentazione: 110-270V
- Frequenza: 50/60Hz
- Temperatura di colore: 4.000°K
- Resa cromatica: >80
- Efficenza luminosa: 115 lm/W
- Fattore di potenza: >0,9
- Grado di protezione: IP65, per uso all'esterno
- Vita operativa: L70B10 @ 142.000 ore
- Vita media: 35.000 ore
- Temperatura di funzionamento: -20°C +50°C
- Resistente agli urti: IK06
- Completo con kit per sospensione

Specifiche tecniche

Articolo	Dimensioni	Consumo	Colore	Flusso luminoso	Angolo di diffusione	Peso
BT150	925 x 135 x 92 mm	150 W	bianco diurno 4.000°K	17.250 lm	30-70°	6 kg
BTA150	925 x 135 x 92 mm	150 W	bianco diurno 4.000°K	17.250 lm	60-100°	6 kg

Disegni tecnici

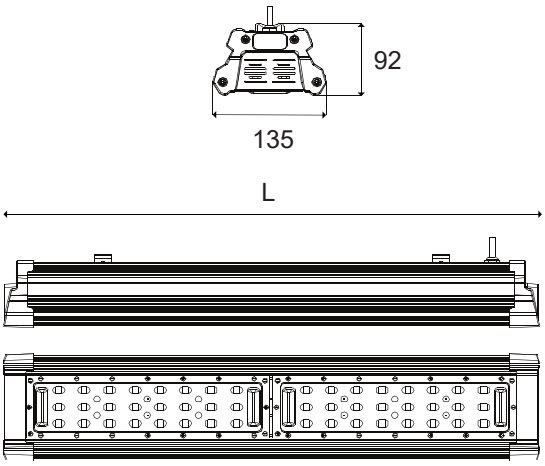

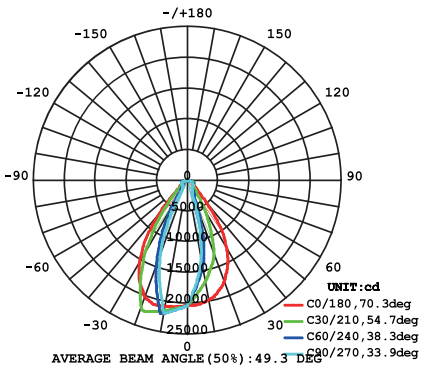

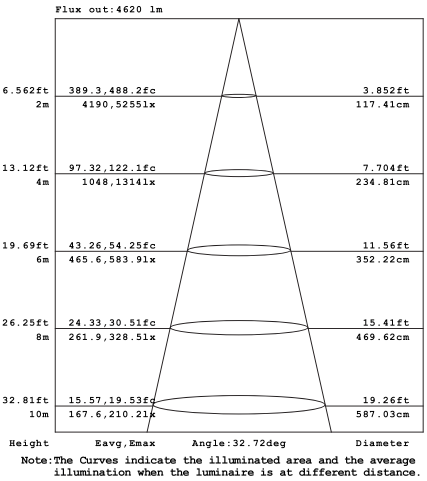

Apparecchi da esterno