Arteleta International S.p.A.
Via Pellizza da Volpedo 57 - 20092 Cinisello Balsamo (MI) - ITALY
Tel: +39.02.66013541 - Fax: +39.02.6122573

Presa USB di potenza

CODICE: 2610.25...

Adatte per ricaricare apparecchi mobili con cavi USB
Protezione contro le sovracorrenti
Con 2 ingressi USB da tipo A
Tensione d'ingresso: 230V - 50-60Hz
Tensione d'uscita: 5V= (+/-5%)
Corrente di uscita: 3mA
Consumo (standby) d'ingresso: 50mW (max)
Non adatta per trasmissione dati

Specifiche tecniche

Articolo	Colore
2610.25.09	bianco ghiaccio
2610.25.05	antracite

Disegni tecnici

VISTA FRONTALE

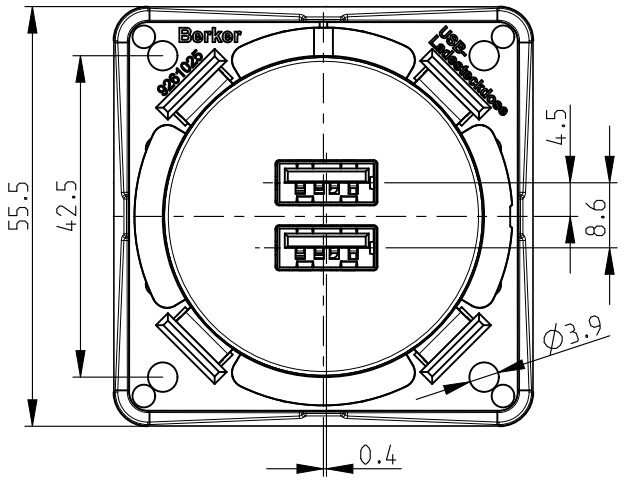

Dima di foratura
per scatola di protezione Ø49

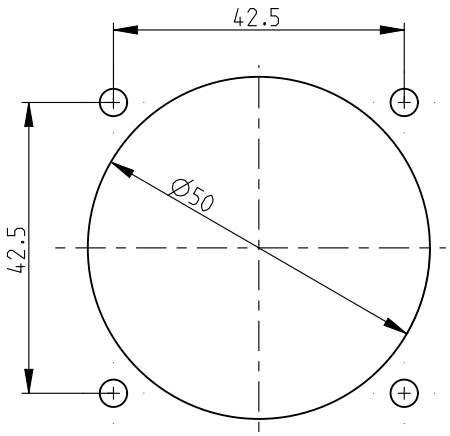
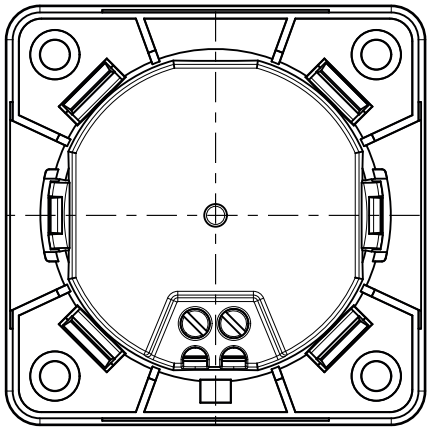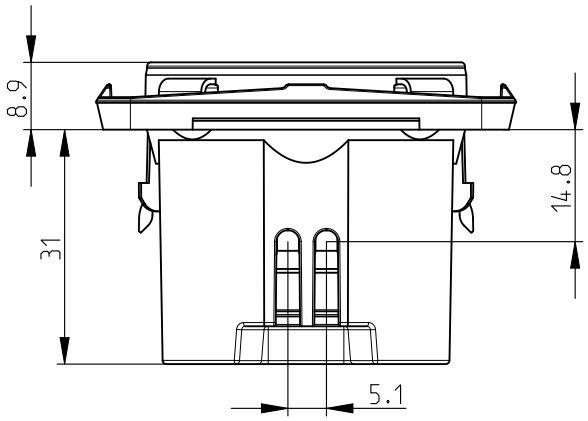
VISTA POSTERIORE