LYVIALED

2021

INDUSTRY

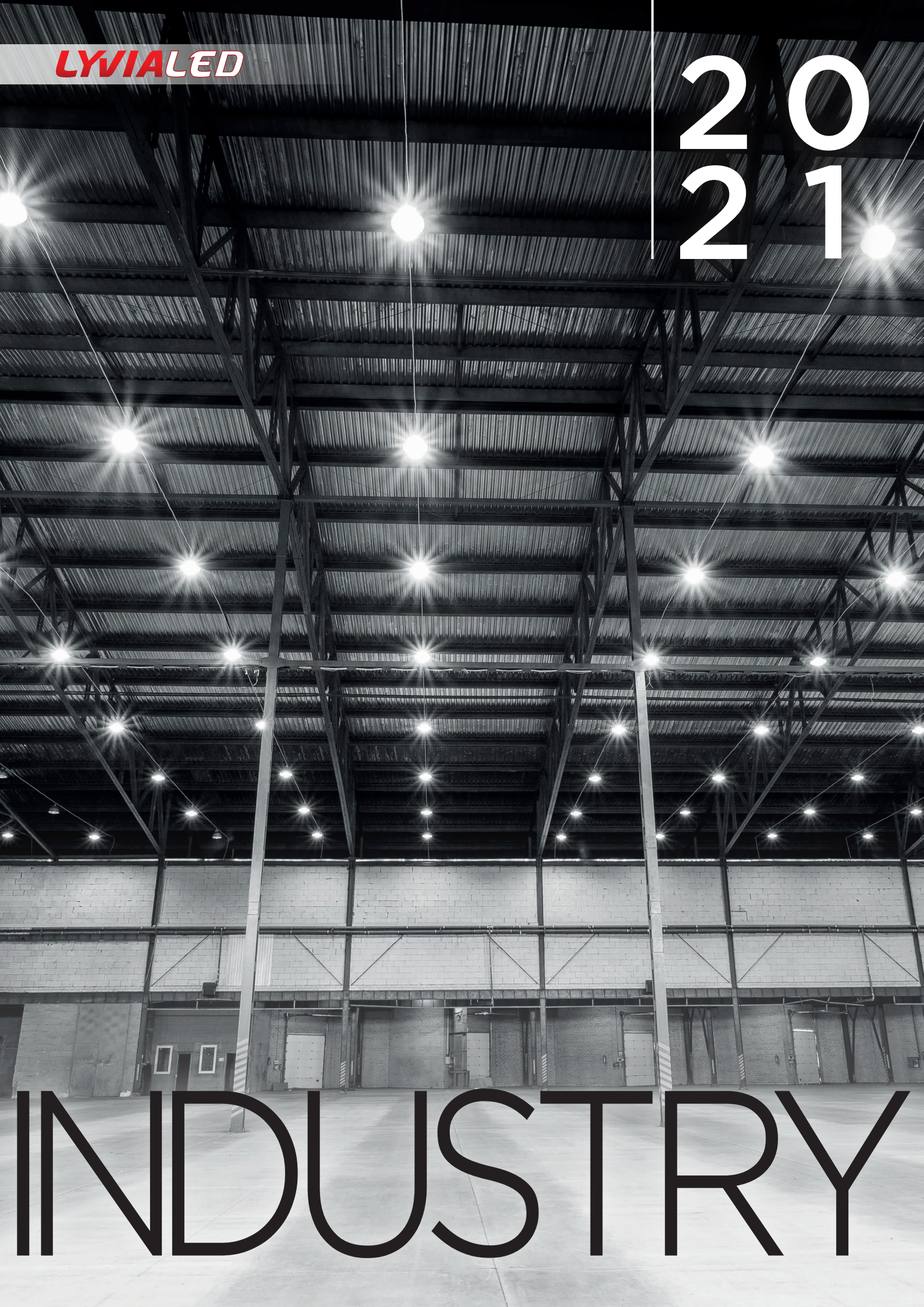

I NOSTRI SERVIZI

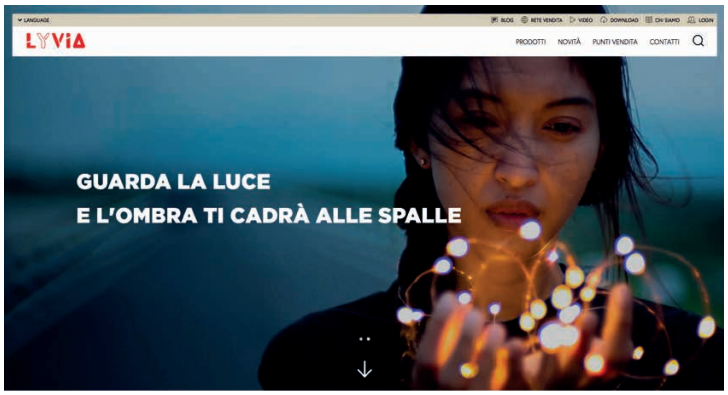

CONSULTA IL NOSTRO SITO, OTTIMIZZATO ANCHE IN VERSIONE MOBILE PER TABLET E SMARTPHONE

Potrai trovare:
- informazioni tecniche sui prodotti
- informazioni commerciali
- il nostro distributore più vicino a te
- video tutorial e foto dei nostri prodotti
- cataloghi, listini, depliant dei nuovi prodotti in anteprima e tanto altro ancora
- potrai effettuare il download di schede tecniche e manuali

CODIFICA DEI PRODOTTI CON IL CODICE A BARRE

Da anni abbiamo adottato la codifica dei nostri prodotti usando il codice a barre internazionale EAN13 che rappresenta un validissimo supporto nella gestione del magazzino.
Attualmente tutti i prodotti da noi distribuiti recano evidenziato questo codice, sia sul singolo prodotto che su tutti i multipli d'imballo.

QR CODE

I nostri prodotti sono dotati di questa nuova tecnologia che prevede collegamenti al nostro sito per maggiori informazioni, sia commerciali che tecniche.
Per visualizzare il contenuto del QR CODE è necessario possedere uno smart-phone, scaricare l'applicazione "i-nigma" dal sito www.i-nigma.com e puntare la fotocamera del cellulare su questo codice.

ASSISTENZA TECNICA

Il servizio di assistenza tecnico ON-LINE informa e consiglia su:
- problemi tecnici, dubbi sull'installazione;
- miglior uso dei prodotti;
- rispondenza dei prodotti a normative e leggi in vigore;
- assiste nella progettazione d'impianto e nella stesura di capitolati;

Questo servizio è attivo dal Lunedì al Giovedì dalle 8.30 alle 12.00 e dalle 14.00 alle 17.00. Il Venerdì 8.30-12.00, 14.00-16.00 al n° telefonico 0039 02.66.01.35.41
Lo stesso servizio è effettuato via fax al n° 0039 02.61.22.573
e tramite e-mail: assistenzatecnica@arteleta.it

COME CONTATTARCI

Telefono: 0039 02.66.01.35.41
Fax: 0039 02.61.22.573
Commerciale: vendite@arteleta.it
Amministrazione: contabilita@arteleta.it
Assistenza tecnica: assistenzatecnica@arteleta.it
Informazioni generali: web@arteleta.it
Sito web: www.arteleta.it

Seguici su:

Arteleta International S.p.A.

ArteletaInt

arteletainternational

Arteleta International S.p.A.

INDICE

ILLUMINAZIONE PER GRANDI SUPERFICI

FARI LED SIMMETRICI MARS 5

FARI LED ASIMMETRICI FOBOS 7

FARI LED ASIMMETRICI FOBOS PATRIOTS 9

FARI LED SIMMETRICI NEPTUN 11

ARMATURE LED POLARIS 12

ILLUMINAZIONE PER AREE PRODUTTIVE

HIGH BAY JUPITER 16

HIGH BAY JUPITER EMERGENZA 17

ACCESSORI PER INSTALLAZIONE 18

PLAFONIERE STAGNE BAYLITE 19

ILLUMINAZIONE PER MEDIE/PICCOLE AREE

PROIETTORI LED CHANGE - CAMBIO TONALITÀ 22

PROIETTORI LED CHANGE SENSOR - CAMBIO TONALITÀ 24

PROIETTORI LED CHANGE 25

PROIETTORI LED FLATSPOT EVOLUTION 26

PROIETTORI LED FLATSPOT EVOLUTION SENSOR 28

ACCESSORI PER FARI E PROIETTORI 29

APPLIQUE ORIENTABILE WALLPACK 31

PROIETTORI SOLARI

PROIETTORE LED SOLARJS TWIN 35

ARMATURA LED SOLARJS STREET 37

PROIETTORI LED SOLARJS 39

APPLIQUE LED BUTTERFLY 41

ILLUMINAZIONE PER **GRANDI SUPERFICI**

MARS

FARI LED SIMMETRICI

- Corpo in alluminio verniciato con polveri epossidiche colore nero, ottima resistenza alla corrosione
- LED: LUMILEDS 3030
- Riflettore antiabbagliamento, ad alta efficienza, massimizza la resa luminosa
- Vetro temperato
- Staffa di fissaggio con viti in acciaio inox
- Tensione di funzionamento: 100V - 277V
- Frequenza: 50Hz - 60Hz
- Alimentatore: Meanwell
- Resa cromatica: >80
- Efficienza luminosa del LED: 130 lm/W
- Fattore di potenza: >0,95
- Vita operativa led: L70B10 @ 152.000 ore
- Vita media (*): 50.000 ore
- Temperatura di funzionamento: -20°C +50°C
- Grado di protezione IP65, per uso all'esterno
- Resistente agli urti: IK08
- Cavo di alimentazione in gomma H05RN-F 3 x 1 mm² L=30 cm, fornito con raccordo stagno IP65 (art. FLAC1)

ARTICOLO	WATT	LUMEN	TEMP. COLORE	EQUIVAL.	APERTURA FASCIO***	DIMENSIONI mm AxLxP	PESO	
MA7040	70W	9.100	4.000°K	150W SAP	90° x 120°	366x286x59	4,40 kg	1
MA7057	70W	9.500	5.700°K	150W SAP	90° x 120°	366x286x59	4,40 kg	1
MA10040	100W	13.000	4.000°K	250W MH	90° x 120°	366x286x59	4,40 kg	1
MA10057	100W	13.500	5.700°K	250W MH	90° x 120°	366x286x59	4,40 kg	1
MA15040	150W	19.500	4.000°K	250W SAP	90° x 120°	434x364x58	6,46 kg	1
MA15057	150W	20.400	5.700°K	250W SAP	90° x 120°	434x364x58	6,46 kg	1
MA20040	200W	26.000	4.000°K	400W SAP	90° x 120°	434x364x58	7,58 kg	1
MA20057	200W	27.300	5.700°K	400W SAP	90° x 120°	434x364x58	7,58 kg	1

*** Su richiesta disponibili ottiche simmetriche con angolo di 60°

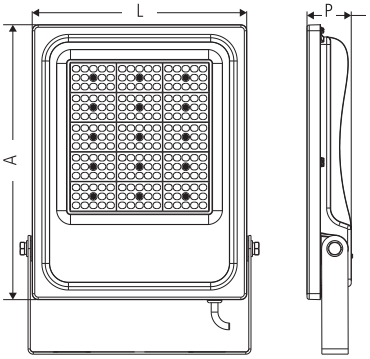

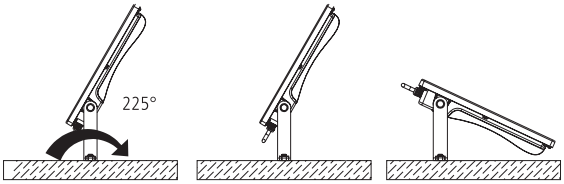

GARANZIA 5 ANNI **

L70-B10

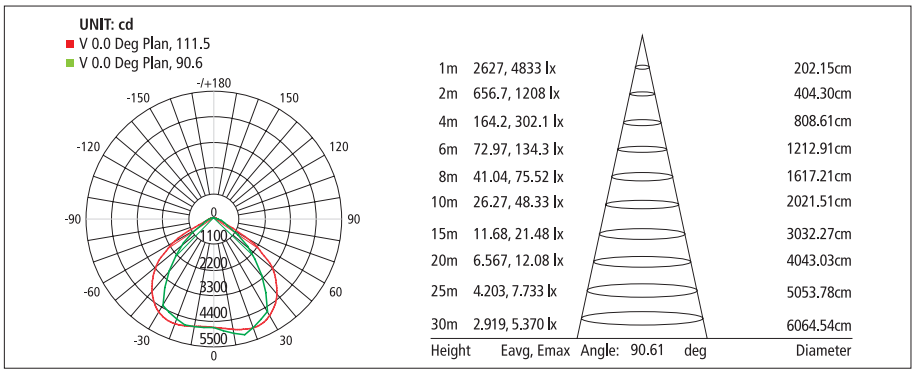

MEAN WELL LUMILEDS

A++ CE ErP CONFORME TÜV CB

130 LM/W Efficienza luminosa

Per esterno IP65

RESISTENTE AGLI URTI Ik08

* In condizioni di temperatura, corrente, tensione costanti
** Per le condizioni di garanzia si veda in fondo al catalogo

FOBOS

FARI LED ASIMMETRICI

- Ottica asimmetrica
- Corpo in alluminio verniciato con polveri epossidiche colore nero, ottima resistenza alla corrosione
- LED: LUMILEDS 3030
- Riflettore antiabbagliamento, ad alta efficienza, massimizza la resa luminosa
- Vetro temperato
- Staffa di fissaggio con viti in acciaio inox
- Tensione di funzionamento: 100V - 277V
- Frequenza: 50Hz - 60Hz
- Alimentatore: Meanwell
- Resa cromatica: >80
- Efficienza luminosa del LED: 130 lm/W
- Fattore di potenza: >0,95
- Vita operativa led: L70B10 @ 152.000 ore
- Vita media (*): 50.000 ore
- Temperatura di funzionamento: -20°C +50°C
- Grado di protezione IP65, per uso all'esterno
- Resistente agli urti: IK08
- Cavo di alimentazione in gomma H05RN-F 3 x 1 mm² L=30 cm, fornito con raccordo stagno IP65 (art. FLAC1)

ARTICOLO	WATT	LUMEN	TEMP. COLORE	EQUIVAL.	APERTURA FASCIO	DIMENSIONI mm AxLxP	PESO	
FO7040	70W	9.100	4.000°K	150W SAP	65° x 120°	366x286x59	4,40 kg	1
FO7057	70W	9.500	5.700°K	150W SAP	65° x 120°	366x286x59	4,40 kg	1
FO10040	100W	13.000	4.000°K	250W MH	65° x 120°	366x286x59	4,40 kg	1
FO10057	100W	13.500	5.700°K	250W MH	65° x 120°	366x286x59	4,40 kg	1
FO15040	150W	19.500	4.000°K	250W SAP	65° x 120°	434x364x58	6,46 kg	1
FO15057	150W	20.400	5.700°K	250W SAP	65° x 120°	434x364x58	6,46 kg	1
FO20040	200W	26.000	4.000°K	400W SAP	65° x 120°	434x364x58	7,58 kg	1
FO20057	200W	27.300	5.700°K	400W SAP	65° x 120°	434x364x58	7,58 kg	1

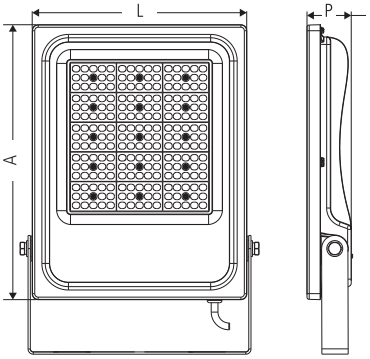

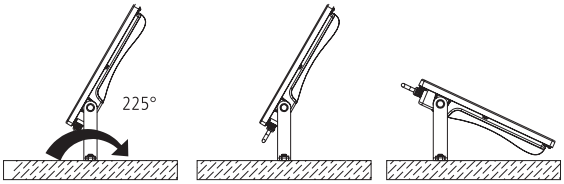

GARANZIA 5 ANNI **

L70-B10

MEAN WELL LUMILEDS

A++ CE ErP CONFORME TÜV CB

130 LM/W Efficienza luminosa

Per esterno IP65

RESISTENTE AGLI URTI Ik08

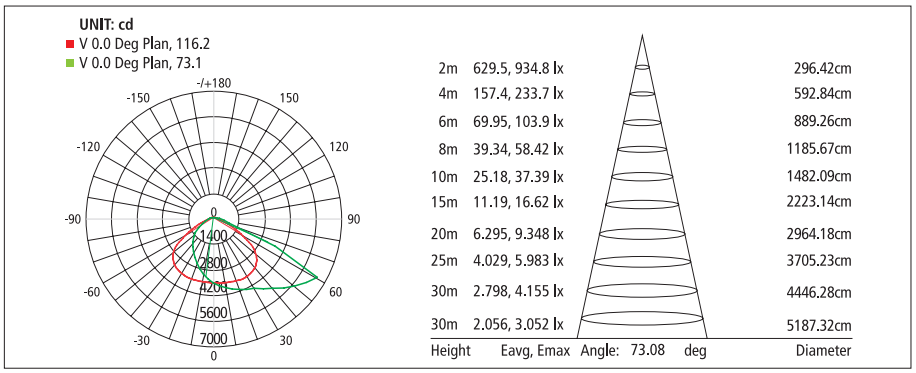

* In condizioni di temperatura, corrente, tensione costanti
** Per le condizioni di garanzia si veda in fondo al catalogo

FOBOS

PATRIOTS

- Luce colorata per illuminazione superfici esterne
- Ottica asimmetrica
- Corpo in alluminio verniciato con polveri epossidiche colore nero, ottima resistenza alla corrosione
- LED: Epistar
- Riflettore antiabbagliamento, ad alta efficienza, massimizza la resa luminosa
- Vetro temperato
- Staffa di fissaggio con viti in acciaio inox
- Tensione di funzionamento: 100V - 277V
- Frequenza: 50Hz - 60Hz
- Alimentatore: Meanwell
- Fattore di potenza: >0,95
- Vita operativa led: L70B10 @ 152.000 ore
- Vita media (*): 50.000 ore
- Temperatura di funzionamento: -20°C +50°C
- Grado di protezione IP65, per uso all'esterno
- Resistente agli urti: IK08
- Cavo di alimentazione in gomma H05RN-F 3 x 1 mm² L=30 cm, fornito con raccordo stagno IP65 (art. FLAC1)

ARTICOLO	WATT	LUMEN	COLORE	LUCE	APERTURA FASCIO	DIMENSIONI mm AxLxP	PESO	
FOP70R	70W	8.360	●	Rosso	65° x 120°	366x286x59	4,40 kg	1
FOP70V	70W	8.550	●	Verde	65° x 120°	366x286x59	4,40 kg	1
FOP100R	100W	11.880	●	Rosso	65° x 120°	366x286x59	4,40 kg	1
FOP100V	100W	12.150	●	Verde	65° x 120°	366x286x59	4,40 kg	1
FOP150R	150W	17.950	●	Rosso	65° x 120°	434x364x58	6,46 kg	1
FOP150V	150W	18.360	●	Verde	65° x 120°	434x364x58	6,46 kg	1
FOP200R	200W	24.025	●	Rosso	65° x 120°	434x364x58	7,58 kg	1
FOP200V	200W	24.570	●	Verde	65° x 120°	434x364x58	7,58 kg	1

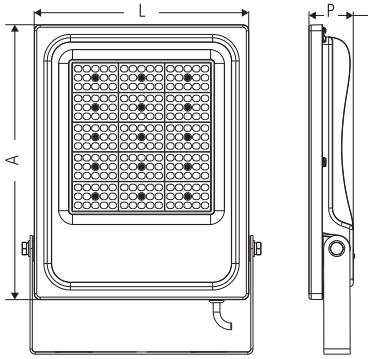

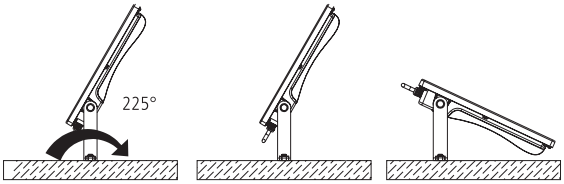

GARANZIA 5 ANNI **

L70-B10

Per esterno IP65

Ik08

* In condizioni di temperatura, corrente, tensione costanti
** Per le condizioni di garanzia si veda in fondo al catalogo

FARI LED SIMMETRICI

- Corpo in alluminio pressofuso verniciato con polveri epossidiche, colore nero
- LED: SMD 2835
- Riflettore antiabbagliamento in vetro temperato, ad alta efficienza, massimizza la resa luminosa
- Parabola argentata per ottimizzare il flusso
- Staffa di fissaggio
- Tensione di funzionamento: 220V - 240V
- Frequenza: 50-60Hz
- Alimentatore: Meanwell
- Resa cromatica: >70
- Efficienza luminosa del LED: 90lm/W
- Fattore di potenza: >0.90
- Vita operativa led: L80B10
- Vita media (*): 36.000 ore
- Temperatura di funzionamento: -20 +50°C
- Grado di protezione IP65, per uso all'esterno
- Resistente agli urti: IK05
- Cavo di alimentazione H05RN-F 3 x 1 mm² L=30 cm

ARTICOLO	WATT	LUMEN	TEMP. COLORE	EQUIVAL. IODURI	APERTURA FASCIO	DIMENSIONI mm AxLxP	PESO	
NE10040	100W	8.500	4.000°K	150W	110°	341x257x59	3,40 kg	1
NE10050	100W	9.000	5.000°K	150W	110°	341x257x59	3,40 kg	1
NE15040	150W	13.000	4.000°K	250W	110°	374x280x63	4,10 kg	1
NE15050	150W	13.500	5.000°K	250W	110°	374x280x63	4,10 kg	1
NE20040	200W	17.200	4.000°K	250W	110°	417x299x68	5,00 kg	1
NE20050	200W	18.000	5.000°K	250W	110°	417x299x68	5,00 kg	1
NE30040	300W	26.000	4.000°K	400W SAP	110°	482x345x73	7,15 kg	1
NE30050	300W	27.000	5.000°K	400W SAP	110°	482x345x73	7,15 kg	1

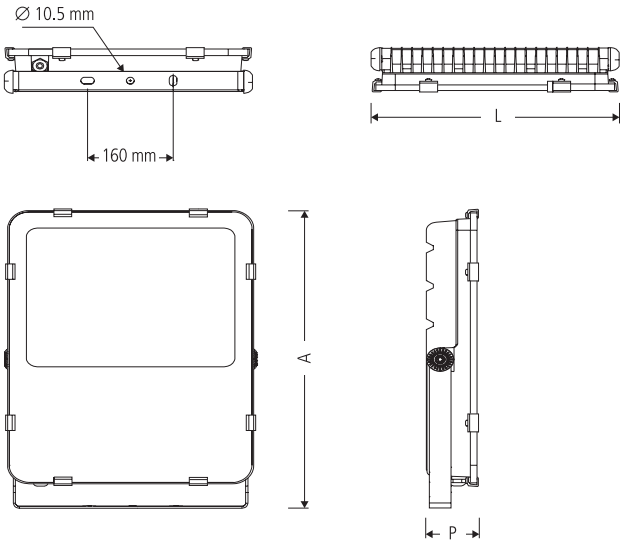

GARANZIA 3 ANNI **

L80-B10

MEAN WELL

A++ CE ErP CONFORME

90 LM/W Efficienza luminosa

Per esterno IP65

RESISTENTE AGLI URTI IK05

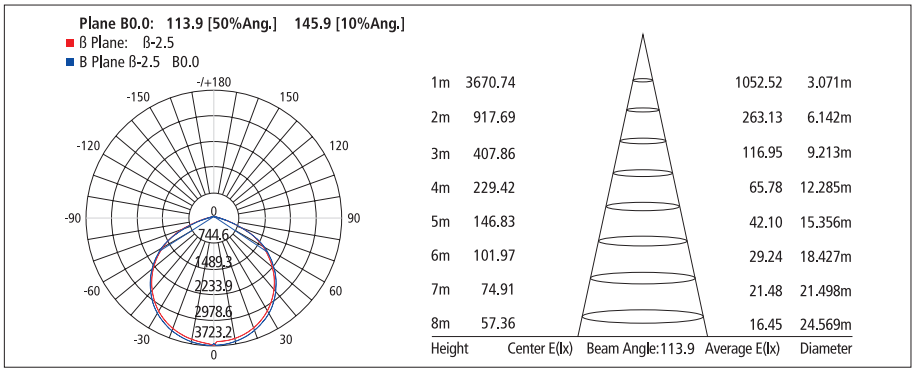

* In condizioni di temperatura, corrente, tensione costanti
** Per le condizioni di garanzia si veda in fondo al catalogo

Polaris

ARMATURE LED

La superficie liscia e priva di asperità diminuisce l'accumularsi di sporcizia e deiezioni di uccelli

Grazie ai 2 ganci laterali la testa dell'armatura può essere facilmente aperta senza bisogno di utensili

Il corpo dell'armatura è in alluminio ADC12 pressofuso e verniciato a polveri resistenti agli agenti atmosferici

Vetro di protezione anti UV
Il sistema di lenti in policarbonato assicura una diffusione uniforme della luce

Aggancio per palo Ø 64 mm
Adatto per pali da 50 a 62 mm

Fune di sicurezza

SPD da 10KV per una ottimale protezione

Ruotando di 180° la staffa faro/palo si può optare per le 2 differenti installazioni orizzontale o verticale

Dissipatore alettato

Driver in classe II

Cerniera Snap-in: permette il distacco della testa per la manutenzione

Guarnizione a doppia sagoma

Il disgiuntore di protezione meccanico assicura l'immediata interruzione della corrente sulla testa dell'armatura non appena questa viene aperta

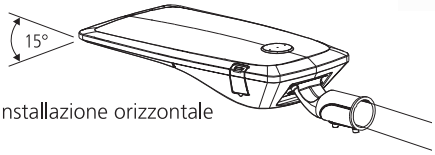

Installazione orizzontale

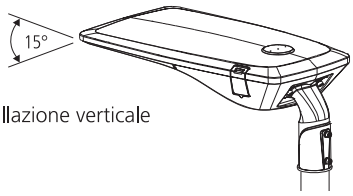

Installazione verticale

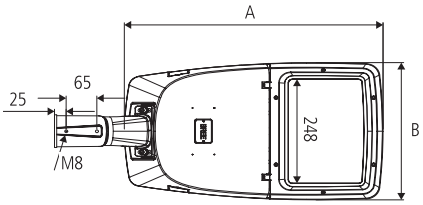

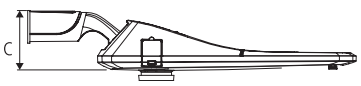

Polaris

ARMATURE LED

- Disponibili 5 differenti ottiche simmetriche ed asimmetriche
- Altissima efficienza luminosa 140 lm/w
- Corpo in alluminio verniciato con polveri epossidiche colore nero, ottima resistenza alla corrosione
- LED: LUMILEDS 3030
- Lenti polarizzate anti UV
- Riflettore antiabbagliamento, ad alta efficienza, massimizza la resa luminosa
- Vetro temperato antiurto
- Staffa di fissaggio regolabile e reversibile, adatta per pali da 50 a 62 mm
- Tensione di funzionamento: 100V - 277V
- Frequenza: 50Hz - 60Hz
- Alimentatore: Meanwell
- Resa cromatica: >80
- Fattore di potenza: >0,95
- Vita operativa led: L70B10 @ 152.000 ore
- Vita media (*): 50.000 ore
- Temperatura di funzionamento: -40°C +50°C
- Grado di protezione IP66, per uso all'esterno
- Resistente agli urti: IK09
- Cavo di alimentazione in gomma H05RN-F 3 x 1 mm² L=80 cm, fornito con raccordo stagno IP65 (art. FLAC1)
- Protezione da sovracorrenti e sovratensioni
- Disconnessione automatica del circuito al momento dell'apertura dell'armatura

ARTICOLO	WATT	LUMEN	TEMP. COLORE	EQUIVAL.	APERTURA FASCIO	DIMENSIONI mm AxBxC	PESO	
POL102	100W	14.000	4.000°K	250W MH	151x81°	699x328x140	7,00 kg	1
POL103	100W	14.000	4.000°K	250W MH	156x71°	699x328x140	7,00 kg	1
POL104	100W	14.000	4.000°K	250W MH	100x65°	699x328x140	7,00 kg	1
POL105	100W	14.000	4.000°K	250W MH	150°	699x328x140	7,00 kg	1
POL106	100W	14.000	4.000°K	250W MH	147x72°	699x328x140	7,00 kg	1
POL152	150W	21.000	4.000°K	250W SAP	151x81°	699x328x140	7,00 kg	1
POL153	150W	21.000	4.000°K	250W SAP	156x71°	699x328x140	7,00 kg	1
POL154	150W	21.000	4.000°K	250W SAP	100x65°	699x328x140	7,00 kg	1
POL155	150W	21.000	4.000°K	250W SAP	150°	699x328x140	7,00 kg	1
POL156	150W	21.000	4.000°K	250W SAP	147x72°	699x328x140	7,00 kg	1
POL202	200W	28.000	4.000°K	400W SAP	151x81°	779x328x140	8,50 kg	1
POL203	200W	28.000	4.000°K	400W SAP	156x71°	779x328x140	8,50 kg	1
POL204	200W	28.000	4.000°K	400W SAP	100x65°	779x328x140	8,50 kg	1
POL205	200W	28.000	4.000°K	400W SAP	150°	779x328x140	8,50 kg	1
POL206	200W	28.000	4.000°K	400W SAP	147x72°	779x328x140	8,50 kg	1
POL242	240W	33.600	4.000°K	400W MH	151x81°	779x328x140	8,50 kg	1
POL243	240W	33.600	4.000°K	400W MH	156x71°	779x328x140	8,50 kg	1
POL244	240W	33.600	4.000°K	400W MH	100x65°	779x328x140	8,50 kg	1
POL245	240W	33.600	4.000°K	400W MH	150°	779x328x140	8,50 kg	1
POL246	240W	33.600	4.000°K	400W MH	147x72°	779x328x140	8,50 kg	1

GARANZIA 5 ANNI **
L70-B10

MW MEAN WELL
LUMILEDS

A++ CE ErP CONFORME TÜV CB

140 LM/W Efficienza luminosa
Per esterno IP66
RESISTENTE AGLI URTI Ik09

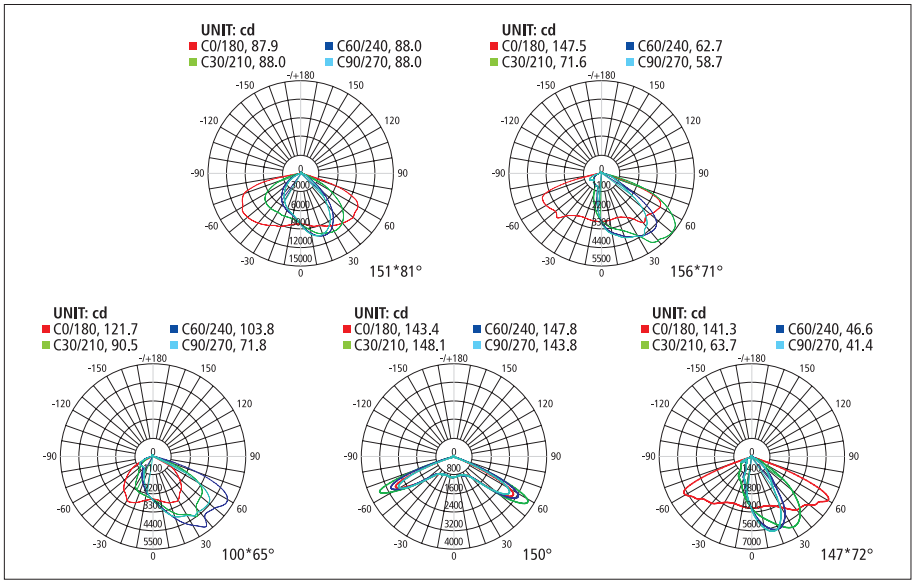

* In condizioni di temperatura, corrente, tensione costanti
** Per le condizioni di garanzia si veda in fondo al catalogo

ILLUMINAZIONE PER **AREE PRODUTTIVE**

JUPiTER

HIGH BAY

- Corpo lampada in alluminio colore nero con dissipatore di calore multialettato
- Led Lumileds SMD
- Lente di protezione in policarbonato
- Alimentatore stagno Meanwell
- Alimentazione: multitensione 100-277V
- Frequenza: 50-60Hz
- Possibilità di dimmerazione tramite tecnologia 0-10V
- Temperatura di colore: 4000°K
- Resa cromatica: >80
- Efficienza luminosa: 140 lm/W
- Fattore di potenza: >0,9
- Temperatura di funzionamento: -20°C +50°C
- Grado di protezione: IP65, per uso all'esterno
- Vita operativa led: L70B10 @ 142.000 ore
- Vita media: 50.000 ore
- Classe d'isolamento: I
- Completi di cavo alimentazione: 3x0,75mm² H05RN-F
- Resistente agli urti: IK06

ARTICOLO	WATT	LUMEN	TEMP. COLORE	EQUIVAL.	APERTURA FASCIO	DIMENSIONI mm	PESO	
JP100.D	100W	14.000	4.000°K	200W	90°	∅340x180	3,9 kg	1
JP100.D50	100W	14.000	4.000°K	200W	60°	∅340x180	3,9 kg	1
JP100.D120	100W	14.000	4.000°K	200W	120°	∅340x180	3,9 kg	1
JP150.D	150W	21.000	4.000°K	250W	90°	∅340x180	4,7 kg	1
JP150.D50	150W	21.000	4.000°K	250W	60°	∅340x180	4,7 kg	1
JP150.D120	150W	21.000	4.000°K	250W	120°	∅340x180	4,7 kg	1
JP200.D	200W	28.000	4.000°K	300W	90°	∅400x195	5,1 kg	1
JP200.D50	200W	28.000	4.000°K	300W	60°	∅400x195	5,1 kg	1
JP200.D120	200W	28.000	4.000°K	300W	120°	∅400x195	5,1 kg	1
JP240.D*	240W	31.200	4.000°K	400W	90°	∅400x224	7,27 kg	1

*modello 240W non dimmerabile

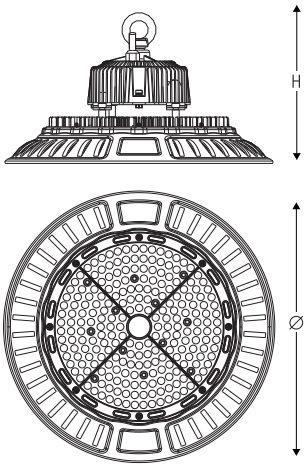

140 LM/W — Efficienza luminosa

Per esterno IP65

0-10V — Dimmerabile

RESISTENTE AGLI URTI — Ik06

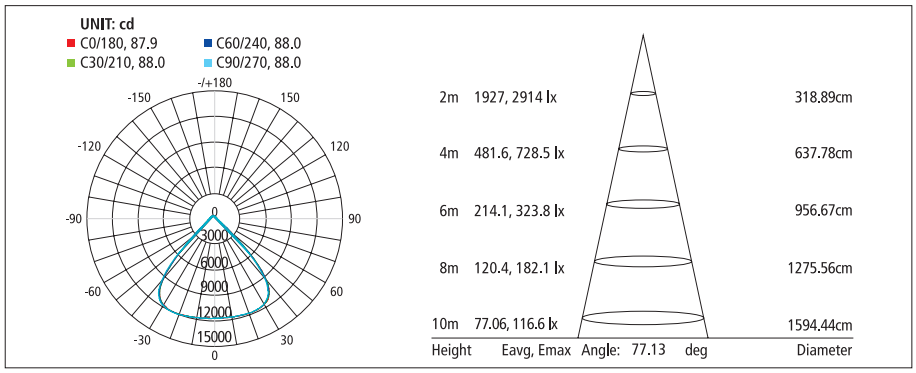

JUPiTER

EMERGENZA

SOSPENSIONE CON KIT EMERGENZA

- Ciascun apparecchio è completo di: pacco di batterie, staffa di fissaggio e cavo di alimentazione 3x0,75mm² H05RN-F
- Corpo lampada in alluminio colore nero con dissipatore di calore multialettato
- Led Lumileds SMD
- Lente di protezione in policarbonato
- Alimentatore stagno Meanwell
- Alimentazione: multitensione 100-277V
- Frequenza: 50-60Hz
- Possibilità di dimmerazione tramite tecnologia 0-10V
- Temperatura di colore: 4000°K
- Resa cromatica: >80
- Efficienza luminosa: 140 lm/W
- Fattore di potenza: >0,9
- Temperatura di funzionamento: -20°C +50°C
- Grado di protezione: IP20, per uso all'interno
- Vita operativa led: L70B10 @ 142.000 ore
- Vita media: 50.000 ore
- Classe d'isolamento: I
- Resistente agli urti: IK06

ARTICOLO	WATT	LUMEN	TEMP. COLORE	EQUIVAL.	APERTURA FASCIO	DIMENSIONI mm	PESO	
EJP100.D	100W	14.000	4.000°K	200W	90°	∅340x420	5,3 kg	1
EJP100.D50	100W	14.000	4.000°K	200W	60°	∅340x420	5,3 kg	1
EJP100.D120	100W	14.000	4.000°K	200W	120°	∅340x420	5,3 kg	1
EJP150.D	150W	21.000	4.000°K	250W	90°	∅340x420	5,9 kg	1
EJP150.D50	150W	21.000	4.000°K	250W	60°	∅340x420	5,9 kg	1
EJP150.D120	150W	21.000	4.000°K	250W	120°	∅340x420	5,9 kg	1
EJP200.D	200W	28.000	4.000°K	300W	90°	∅400x420	6,3 kg	1
EJP200.D50	200W	28.000	4.000°K	300W	60°	∅400x420	6,3 kg	1
EJP200.D120	200W	28.000	4.000°K	300W	120°	∅400x420	6,3 kg	1

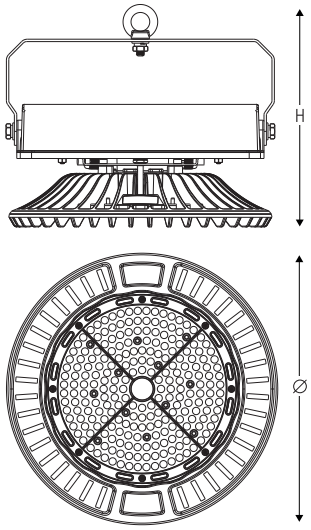

MEAN WELL LUMILEDS

A++ CE ErP CONFORME UL GS

140 LM/W Efficienza luminosa | Funzione emergenza | Batteria ricaricabile | 0-10V Dimmerabile | RESISTENTE AGLI URTI IK06

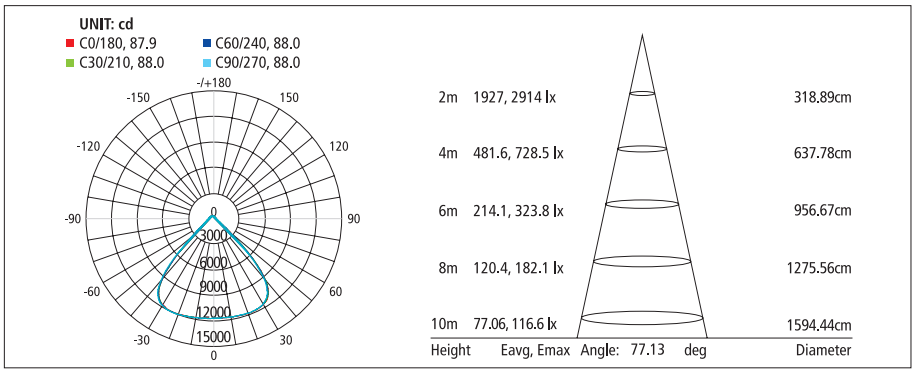

ACCESSORI PER INSTALLAZIONE

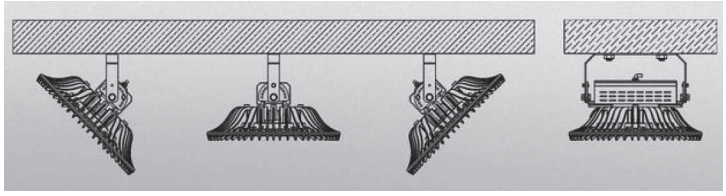

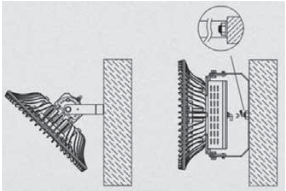

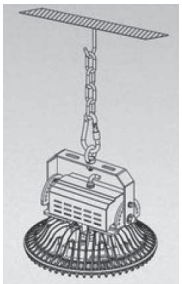

STAFFA

- Per montaggio a parete e/o a soffitto dei fari JUPITER
- Dotata di snodi laterali con bloccaggio meccanico
- Robusta costruzione
- Di facile installazione
- Consente orientamento a piacere del fascio luminoso

ARTICOLO	DESCRIZIONE	DIMENSIONI mm (AxBxC)	PESO	
JPB1	Staffa per JP100 - JP150	200 x 120 x 130	0,509 kg	1
JPB2	Staffa per JP200	220 x 145 x 135	0,539 kg	1

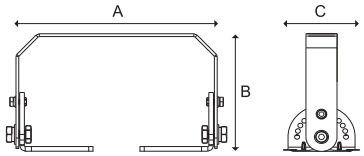

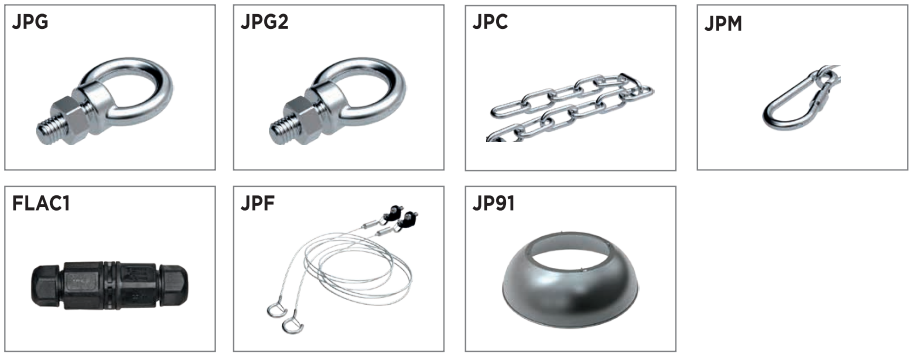

ACCESSORI

ARTICOLO	DESCRIZIONE	
JPG2	Golfaro di sospensione per 100W e 150W	1
JPG	Golfaro di sospensione per 200W e 240W	1
JPC	Catena L=1M	1
JPM	Moschettone	1
FLAC1	Raccordo stagno IP65	20
JPF	Fune di sicurezza supplementare	1
JP91	Parabola di riduzione fascio a 90° per 240W	1

BAYLiTE

PLAFONIERE STAGNE

- Ideali per installazione in sospensione a soffitto, a parete, a pavimento (grazie alle staffe orientabili)
- Corpo in alluminio pressofuso
- Led SMD Philips 3030
- Schermo in policarbonato, dotato di lenti per aumentare il flusso luminoso prodotto
- Alimentatore stagno Meanwell
- Alimentazione: 110-270V
- Frequenza: 50/60Hz
- Temperatura di colore: 4.000°K
- Resa cromatica: >80
- Efficienza luminosa: 115 lm/W
- Fattore di potenza: >0,9
- Grado di protezione: IP65, per uso all'esterno
- Vita operativa led: L70B10 @ 142.000 ore
- Vita media: 35.000 ore
- Temperatura di funzionamento: -20°C +50°C
- Resistente agli urti: IK06
- Ciascun apparecchio è già completo di kit di sospensione

ARTICOLO	WATT	LUMEN	TEMP. COLORE	EQUIVAL.	APERTURA FASCIO	DIMENSIONI mm	PESO	
BT100	100W	11.500	4.000°K	200W	30-70°	633x135x92	4 kg	1
BTA100	100W	11.500	4.000°K	200W	60-100°	633x135x92	4 kg	1
BT150	150W	17.250	4.000°K	300W	30-70°	925x135x92	6 kg	1
BTA150	150W	17.250	4.000°K	300W	60-100°	925x135x92	6 kg	1
BT200	200W	23.000	4.000°K	400W	30-70°	1217x135x92	8 kg	1
BTA200	200W	23.000	4.000°K	400W	60-100°	1217x135x92	8 kg	1
ACCESSORI								
BTB				set 2 staffe orientabili				1

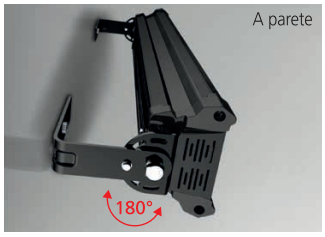

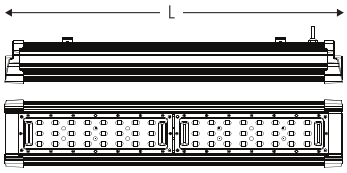

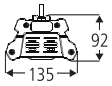

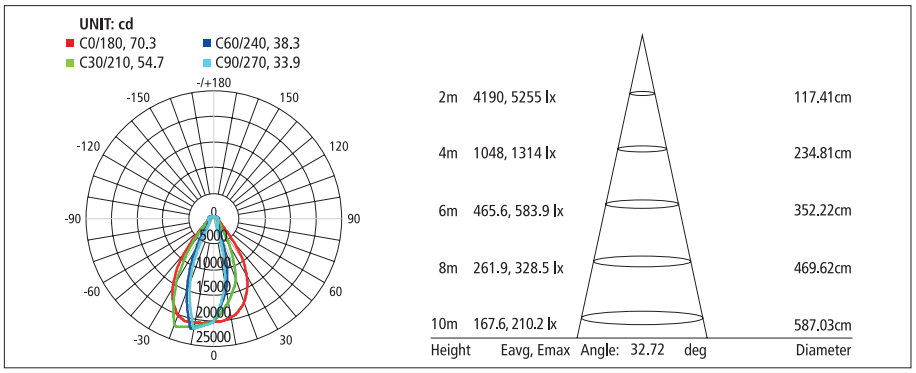

MW MEAN WELL

A++ CE ErP CONFORME UL GS

115 LM/W Efficienza luminosa

Per esterno IP65

RESISTENTE AGLI URTI Ik06

ILLUMINAZIONE PER **MEDIE/PICCOLE AREE**

Change

PROIETTORE LED PER ESTERNO

3 tonalità di bianco selezionabili:

- bianco freddo 5700°K
- bianco diurno 4000°K
- bianco caldo 3000°K

Corpo in alluminio pressofuso, finitura antigraffio, colore nero, ottima resistenza alla corrosione.
Riflettore ad alta efficienza, massimizza la resa luminosa.
Vetro temperato antiabbagliamento.
Driver con tecnologia DOB.
Dotato di staffa di fissaggio a muro orientabile a 360°.
Vano d'alimentazione a bordo con morsettiera.

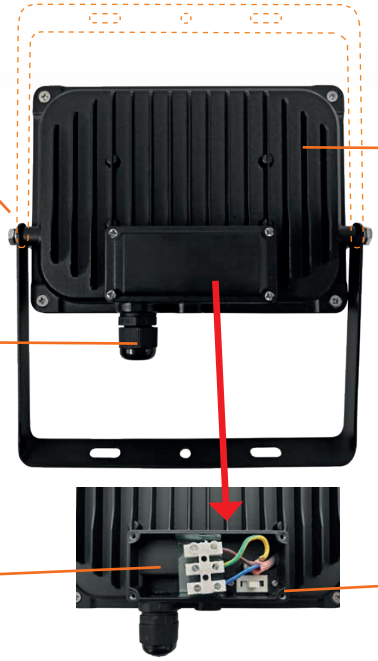

L'innovativa tecnologia "cambio tonalità" consente la selezione della temperatura di colore desiderata (3000 - 4000 - 5700°K).

Per esterno IP65 | 15.000 cicli | 40.000 ore | 120° | IK08

PROIETTORI CAMBIO DI TONALITÀ

- Ottica simmetrica
- Equipaggiati con selettore per cambio temperatura di colore: 3.000 - 4.000 - 5.700 °K
- Corpo in alluminio pressofuso, finitura antigraffio, colore nero, ottima resistenza alla corrosione
- Riflettore ad alta efficienza, massimizza la resa luminosa
- Vetro temperato antiabbagliamento
- Staffa di fissaggio a muro, orientabile a 360°
- Tensione di funzionamento: 220V - 260V - 50Hz
- Vano d'alimentazione a bordo
- Resa cromatica: >80
- Efficienza luminosa del LED: 110 lm/W
- Fattore di potenza: >0,9
- Vita operativa led: L80B10
- Vita media (*): 40.000 ore
- Temperatura di funzionamento: -25°C +45°C
- Grado di protezione IP65, per uso all'esterno
- Resistente agli urti: IK08
- Driver con tecnologia DOB

ARTICOLO	WATT	LUMEN***	EQUIVAL.	APERTURA FASCIO	DIMENSIONI mm AxLxP	PESO	
XC10	10W	1.100	100W	120°	120x127x44	0,330 kg	1/12
XC20	20W	2.200	180W	120°	154x164x46	0,500 kg	1/8
XC30	30W	3.300	300W	120°	197x200x46	0,750 kg	1/4
XC50	50W	5.500	500W	120°	222x230x47	0,975 kg	1/4

*** Flusso riferito alla temperatura di 4000°K

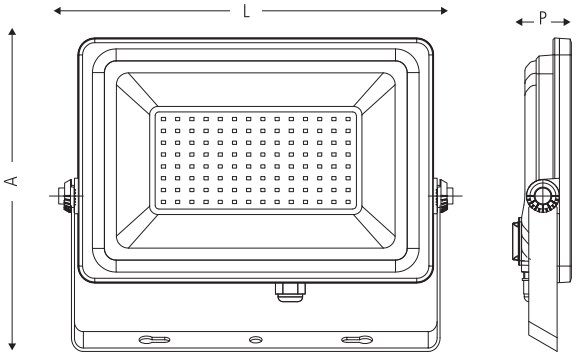

GARANZIA 5 ANNI **
L80-B10

A++ CE ErP CONFORME

5.700°K 4.000°K 3.000°K — Temperatura colore
110 LM/W — Efficienza luminosa
Per esterno IP65
RESISTENTE AGLI URTI — Ik08

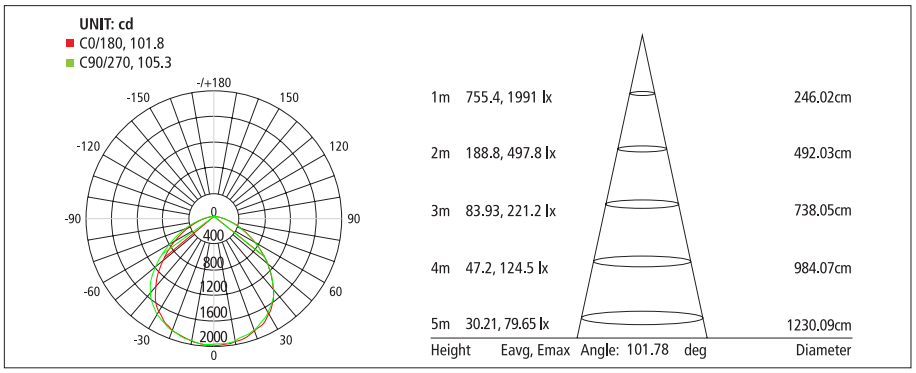

* In condizioni di temperatura, corrente, tensione costanti
** Per le condizioni di garanzia si veda in fondo al catalogo

SENSOR Change

PROIETTORI CAMBIO DI TONALITÀ CON RILEVATORE DI PRESENZA

- Ottica simmetrica
- Dotati di selettore per cambio temperatura di colore: 3.000 - 4.000 - 5.700 °K
- Equipaggiati con rilevatore ad infrarossi passivi
- Corpo in alluminio pressofuso, finitura antigraffio, colore nero, ottima resistenza alla corrosione
- Riflettore ad alta efficienza, massimizza la resa luminosa
- Vetro temperato antiabbagliamento
- Staffa di fissaggio a muro, orientabile a 360°
- Tensione di funzionamento: 220V - 260V - 50Hz
- Vano d'alimentazione a bordo
- Resa cromatica: >80
- Efficienza luminosa del LED: 110 lm/W
- Fattore di potenza: >0,9
- Vita operativa led: L80B10
- Vita media (*): 40.000 ore
- Angolo rilevamento: 100°
- Distanza rilevamento: 8-10 m
- Regolazione tempo intervallo: 10 sec. - 8 min.
- Regolazione crepuscolare: 5-500 lux
- La testa del sensore può essere ruotata di 180°
- Temperatura di funzionamento: -25°C +45°C
- Grado di protezione IP44, per uso all'esterno
- Resistente agli urti: IK08
- Driver con tecnologia DOB

ARTICOLO	WATT	LUMEN***	EQUIVAL.	APERTURA FASCIO	DIMENSIONI mm AxLxP	PESO	
XCS10	10W	1.100	100W	120°	168x132x42	0,382 kg	1/12
XCS20	20W	2.200	180W	120°	196x166x45	0,547 kg	1/8
XCS30	30W	3.300	300W	120°	223x206x46	0,802 kg	1/2
XCS50	50W	5.500	500W	120°	248x234x47	1,027 kg	1/2

*** Flusso riferito alla temperatura di 4000°K

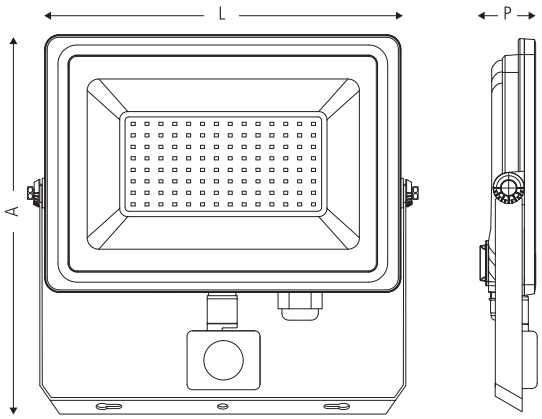

GARANZIA 5 ANNI **

L80-B10

A++ CE ErP CONFORME

5.700°K 4.000°K 3.000°K — Temperatura colore

110 LM/W — Efficienza luminosa

Per esterno IP44

Rilevatore presenza

RESISTENTE AGLI URTI — Ik08

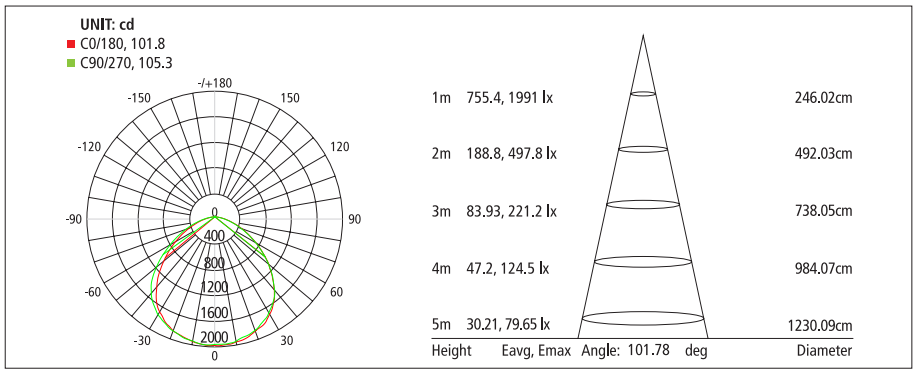

* In condizioni di temperatura, corrente, tensione costanti
** Per le condizioni di garanzia si veda in fondo al catalogo

Change

PROIETTORI LED

- Ottica simmetrica
- Corpo in alluminio pressofuso, finitura antigraffio, colore nero, ottima resistenza alla corrosione
- Riflettore ad alta efficienza, massimizza la resa luminosa
- Vetro temperato antiabbagliamento
- Staffa di fissaggio a muro, orientabile a 360°
- Tensione di funzionamento: 220V - 260V - 50Hz
- Vano d'alimentazione a bordo
- Resa cromatica: >80
- Efficienza luminosa del LED: 110 lm/W
- Fattore di potenza: >0,9
- Vita operativa led: L80B10
- Vita media (*): 40.000 ore
- Temperatura di funzionamento: -25°C +45°C
- Grado di protezione IP65, per uso all'esterno
- Resistente agli urti: IK08
- Driver con tecnologia DOB

ARTICOLO	WATT	LUMEN	TEMP. COLORE	EQUIVAL.	APERTURA FASCIO	DIMENSIONI mm AxLxP	PESO	
XC100	100W	11.000	4.000°K	250W MH	120°	240x335x57	2,025 kg	1/2
XC150	150W	16.500	4.000°K	250W SAP	120°	295x395x60	2,873 kg	1/2
XC200	200W	22.000	4.000°K	400W SAP	120°	295x395x60	2,873 kg	1/2

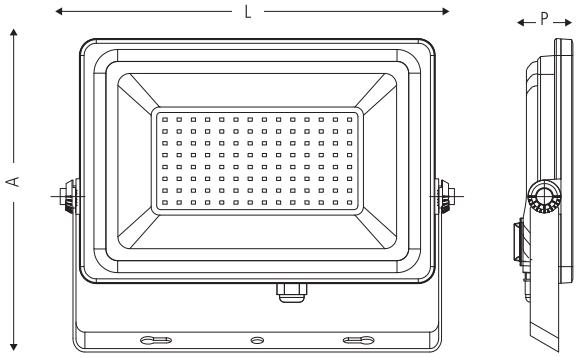

GARANZIA 5 ANNI **
L80-B10

A++ CE ErP CONFORME

110 LM/W Efficienza luminosa
Per esterno IP65
RESISTENTE AGLI URTI Ik08

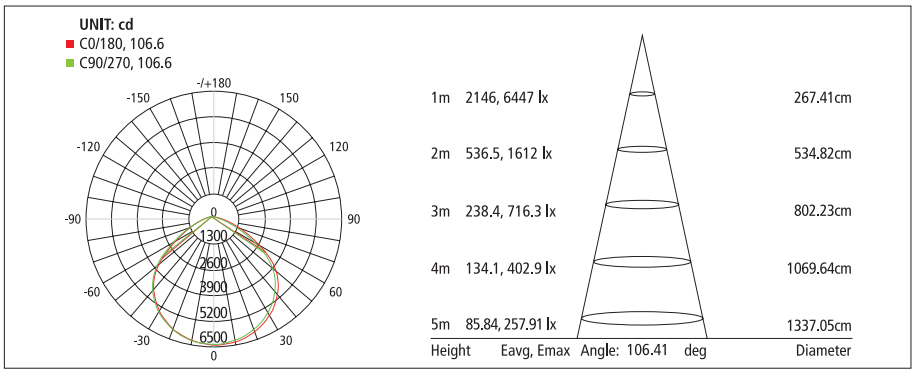

* In condizioni di temperatura, corrente, tensione costanti
** Per le condizioni di garanzia si veda in fondo al catalogo

FLATSPOT EVOLUTION

- **NESSUNO È COSÌ SOTTILE**:
  solamente 15 mm
- **DESIGN INNOVATIVO**
  Forme stondate e senza spigoli
- **NESSUNA CORNICE:**
  il vetro è saldamente incollato direttamente sul corpo proiettore
- Una forte fonte di luce
  che ben si armonizza con qualsiasi tipo di ambiente

VALVOLA

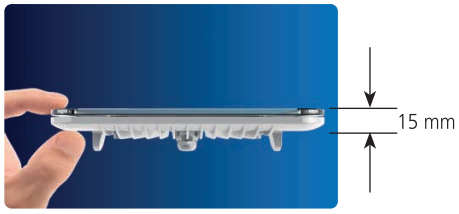

Per esterno
IP65

15.000
cicli

36.000
ore

110°

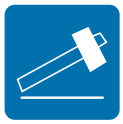

IK06

FLATSPOT EVOLUTION

PROIETTORI LED

- Schermo tutto vetro, niente bordi
- Adatto per il montaggio all'esterno ed all'interno
- Ideale per illuminazione sia diretta che indiretta
- Led SMD ultraluminosi con tecnologia DOB, senza alimentatore
- Vetro temperato, alta resistenza termica ed agli urti, spessore 4 mm
- Finitura prismatica antiabbagliamento
- Corpo in pressofusione di alluminio verniciato con polveri epossidiche ad alta resistenza
- Innovativo dissipatore per una perfetta dissipazione termica
- Raccordo serracavo in acciaio inox
- Alimentazione: 220/240 V - 50/60 Hz
- Resa cromatica: >70
- Fattore di potenza: >0.9
- Vita media: 36.000 ore
- Numero cicli ON/OFF: oltre 15.000
- Staffa orientabile a 180°
- Grado di protezione: IP65, per uso all'esterno
- Temperatura di funzionamento: -40°C +55°C
- Cavo di alimentazione: in gomma H05RN-F 3 x 1 mm² L=60 cm con dispositivo antiumidità
- Viti di serraggio in acciaio inox
- Resistente agli urti: IK06

ARTICOLO	COLORE CORPO	WATT	LUMEN	TEMP. COLORE	EQUIVAL. ALOGENO	APERTURA FASCIO	DIMENSIONI mm AxLxP	PESO	
FLT10.D	Bianco	10W	900	4.000°K	90W	110°	88x120x27	0,29 kg	1/15
FLT10	Bianco	10W	900	3.000°K	90W	110°	88x120x27	0,29 kg	1/15
FLT20.D	Bianco	20W	1.800	4.000°K	180W	110°	118x163x29	0,52 kg	1/12
FLT20	Bianco	20W	1.800	3.000°K	180W	110°	118x163x29	0,52 kg	1/12
FLT20.ND	Nero	20W	1.800	4.000°K	180W	110°	118x163x29	0,52 kg	1/12
FLT30.D	Bianco	30W	2.700	4.000°K	270W	110°	142x195x30	0,69 kg	1/4
FLT30	Bianco	30W	2.700	3.000°K	270W	110°	142x195x30	0,69 kg	1/4
FLT30.ND	Nero	30W	2.700	4.000°K	270W	110°	142x195x30	0,69 kg	1/4
FLT50.D	Bianco	50W	4.500	4.000°K	450W	110°	163x235x36	1,04 kg	1/4
FLT50	Bianco	50W	4.500	3.000°K	450W	110°	163x235x36	1,04 kg	1/4
FLT50.ND	Nero	50W	4.500	4.000°K	450W	110°	163x235x36	1,04 kg	1/4

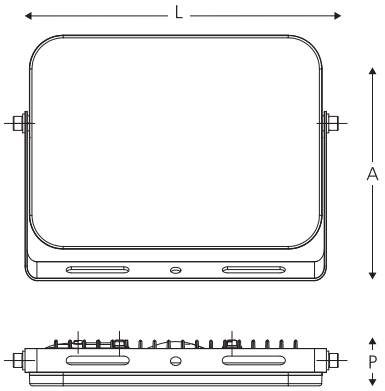

A++ CE ErP CONFORME

90 LM/W Efficienza luminosa

Per esterno IP65

RESISTENTE AGLI URTI Ik06

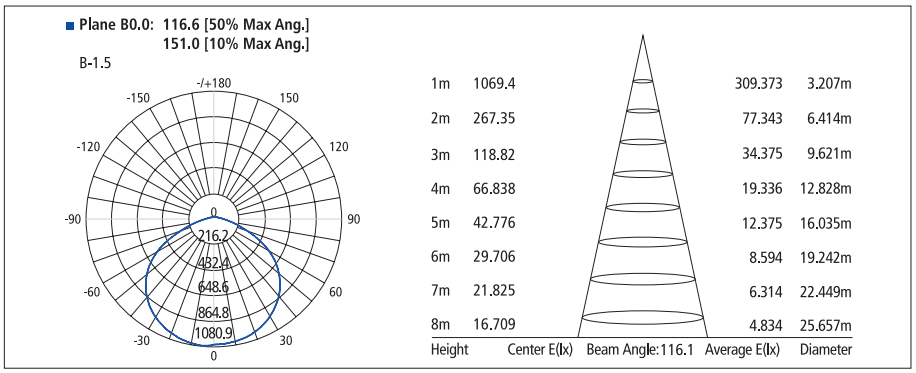

FLATSPOT
EVOLUTION SENSOR

PROIETTORI LED CON RILEVATORE DI PRESENZA

ALTA FREQUENZA

- Schermo tutto vetro, niente bordi
- Adatto per il montaggio all'esterno ed all'interno
- Ideale per illuminazione sia diretta che indiretta
- Led SMD ultraluminosi con tecnologia DOB, senza alimentatore
- Vetro temperato, alta resistenza termica ed agli urti, spessore 4 mm
- Finitura prismatica antiabbagliamento
- Corpo in pressofusione di alluminio verniciato con polveri epossidiche ad alta resistenza
- Innovativo dissipatore per una perfetta dissipazione termica
- Raccordo serracavo in acciaio inox
- Alimentazione: 220/240 V - 50/60 Hz
- Resa cromatica: >70
- Fattore di potenza: >0.9
- Vita media: 36.000 ore
- Numero cicli ON/OFF: oltre 15.000
- Staffa orientabile a 180°
- Grado di protezione: IP54, per uso all'esterno
- Temperatura di funzionamento: -40°C +55°C
- Cavo di alimentazione: in gomma H05RN-F 3 x 1 mm² L=60 cm con dispositivo antiumidità
- Viti di serraggio in acciaio inox
- Resistente agli urti: IK06
- Profondità di rilevamento: 9 m
- Angolo di rilevamento: 300°
- Regolazione del tempo: 8 sec. - 12 min.
- Regolazione del crepuscolare: 10 - 2.000 lux
- Regolazione distanza: 1-9 m

ARTICOLO	COLORE CORPO	WATT	LUMEN	TEMP. COLORE	EQUIVAL. ALOGENO	APERTURA FASCIO	DIMENSIONI mm AxLxP	PESO	
FLTE20.SD	Bianco	20W	1.800	4.000°K	180W	110°	162x117x30	0,58 kg	1/10
FLTE20.S	Bianco	20W	1.800	3.000°K	180W	110°	162x117x30	0,58 kg	1/10
FLTE30.SD	Bianco	30W	2.700	4.000°K	270W	110°	194x142x34	0,81 kg	1/6
FLTE30.S	Bianco	30W	2.700	3.000°K	270W	110°	194x142x34	0,81 kg	1/6
FLTE50.SD	Bianco	50W	4.500	4.000°K	450W	110°	235x165x35	1,08 kg	1/6
FLTE50.S	Bianco	50W	4.500	3.000°K	450W	110°	235x165x35	1,08 kg	1/6

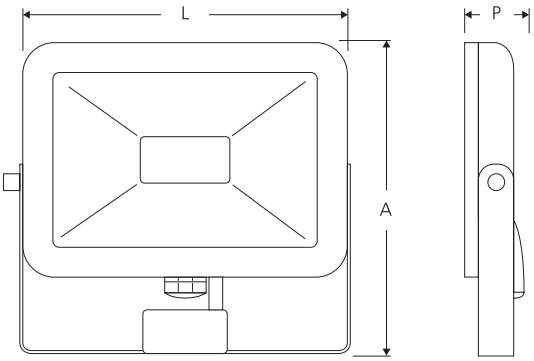

A++ CE ErP CONFORME

90 LM/W Efficienza luminosa

Per esterno IP54

Rilevatore presenza

RESISTENTE AGLI URTI IK06

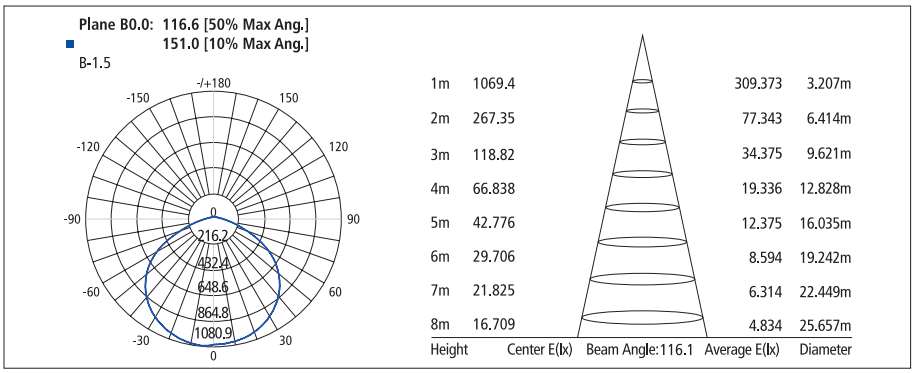

ACCESSORI PER FARI E PROIETTORI

STAFFE
- Staffa per montaggio a parete dei fari della serie FOBOS, MARS, NEPTUN, FLATSPOT, CHANGE
- Robusta sezione quadrata completa di flangia a muro verniciata in colore nero

ARTICOLO	LUNGHEZZA	PORTATA MAX					
		Kg	CHANGE	FLATSPOT	NEPTUN	MARS/FOBOS	
BK150	500 mm	5	200 W	50 W	200 W	100 W	1
BK180	800 mm	5	200 W	50 W	200 W	100 W	1
BK250	500 mm	10	200 W	100 W	300 W	200 W	1
BK280	800 mm	20	200 W	100 W	300 W	200 W	1

STAND
- Robusto e stabile stand a treppiede
- Composto di uno stelo verticale a 3 sezioni telescopiche e di 3 piedi per una perfetta bilanciatura e stabilità
- Sul braccio orizzontale orientabile sono previsti i fori e le viti per il fissaggio dei fari
- Predisposto per alloggiare fino a 2 fari led sino a 50W di potenza cad.
- Completo di scatola elettrica di derivazione e di cavo d'alimentazione H05RN-F 3 x 1 mm^2, L= 3 m con spina Schuko IP44

ARTICOLO	COLORE	ALTEZZA TOT	PESO	
TPR2	Nero	150 cm	2,5 kg	1

PICCHETTI
- Corpo in policarbonato, adatti per il fissaggio nel terreno di un faro, sia esso della serie FOBOS, MARS, NEPTUN, FLATSPOT, CHANGE.
- Completi di viti per fissaggio

ARTICOLO	COLORE	DIMENSIONI mm	WATT FARO	
PIC1	Nero	∅40x180	10 - 20	10
PIC2	Nero	∅104x219	30 - 50 - 80 - 100	10

ACCESSORI PER FARI E PROIETTORI

CONNESSIONI STAGNE
- Scatola di connessione stagna IP65 in tecnopolimero colore nero
- Pressacavo PG9
- Per cavo in gomma H05RN-F max 3 x 1,5 mm², min 3 x 0,75 mm²
- Completa di morsettiera interna

ARTICOLO	DESCRIZIONE	
FLAC2	1 ingresso + 1 uscita	10
FLAC3	Derivazione 1 ingresso + 2 uscite	10

RACCORDO STAGNO
- Raccordo stagno IP65
- In nylon ad alta resistenza meccanica
- Pressacavo PG9
- Per cavo in gomma H05RN-F max 3 x 1,5 mm², min 3 x 0,75 mm²

ARTICOLO	DESCRIZIONE	
FLAC1	Raccordo IP65	20

SPINA IN GOMMA
- 16 A 250 V; DIN 49441 - 2 - D - AR1, CEE 7 con frutto in robusto materiale antiurto, con anello che rende la spina stagna IP44
- Per cavi fino 3 x 2,5 mm² H07RN-F con sistema di terra franco-tedesco

Ideali per industrie, officine, agricoltura, campeggio
temperatura di servizio -40°C +70°C

ARTICOLO	COLORE	PORTATA	
0.442.GT	Nero	16 A	20

PRESA TRIPLA VOLANTE STAGNA IP44 IN GOMMA
- 16 A 250 V; DIN 49441 - 2 - AR1, CEE 7, corredata di coperchi di protezione a chiusura stagna, gancio per appendere

ARTICOLO	COLORE	PORTATA	
454	Nero	3680 W	1/10

Wall pack

APPLIQUE ANTIVANDALICA ORIENTABILE

- Corpo in alluminio pressofuso colore nero con dissipatore brevettato
- LED: LUMILEDS 3030
- Classe di isolamento I
- Vetro di protezione temperato IK08
- Staffa di fissaggio con viti in acciaio inox
- Tensione di funzionamento: 100V - 277V
- Frequenza: 50Hz - 60Hz
- Alimentatore stagno
- Resa cromatica: >80
- Efficienza luminosa del LED: 105 lm/W
- Fattore di potenza: >0,9
- Vita operativa led: L70B10 @ 142.000 ore
- Vita media (*): 50.000 ore
- Temperatura di funzionamento: -20°C +50°C
- Grado di protezione IP65, per uso all'esterno
- Resistente agli urti: IK08

ARTICOLO	WATT	LUMEN	TEMP. COLORE	EQUIVAL.	APERTURA FASCIO	DIMENSIONI mm	PESO	
WP50.D	50W	5.250	4.000°K	500W	120°	200x207x108	2,13 kg	1/3

INSTALLAZIONE A PARETE

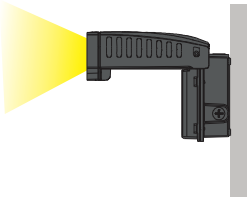

Orientabilità max 90°

INSTALLAZIONE LUCE INDIRETTA

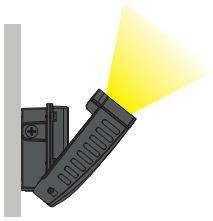

Orientabilità max 45°

INSTALLAZIONE A PAVIMENTO

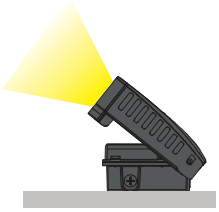

Orientabilità max 60°

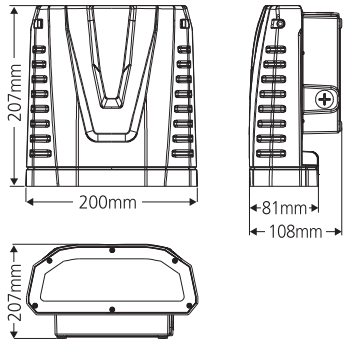

GARANZIA 3 ANNI **

L70-B10

LUMILEDS

A++ CE ErP CONFORME

105 LM/W Efficienza luminosa

Per esterno IP65

RESISTENTE AGLI URTI Ik08

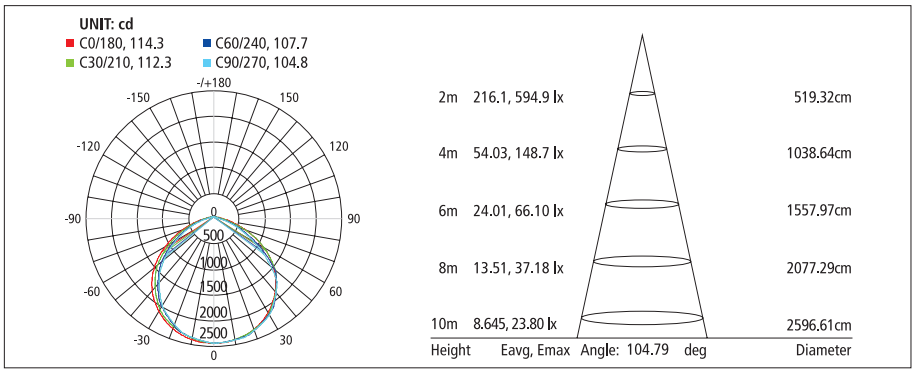

* In condizioni di temperatura, corrente, tensione costanti
** Per le condizioni di garanzia si veda in fondo al catalogo

Solarjs
LUCE SENZA COSTI*
* di esercizio

4827

Solarjs TWIN

PROIETTORE LED CON PANNELLO SOLARE

- Pannello solare bifacciale per favorire il doppio irraggiamento ed aumentare l'efficienza
- Proiettore led separato dal pannello solare, permette l'installazione anche in ambienti non assolati.
- Non necessita di linea elettrica
- Nessun costo d'esercizio
- Cavo di collegamento tra pannello e proiettore: lunghezza 3m
- Proiettore LED orientabile a 360°, dotato di ottica con lenti
- Tipo LED: 55 SMD 2835
- Apertura fascio: 90°
- Resa cromatica: > 80
- Batteria al litio tipo 18650: 3.7V 7200 mAh (sostituibile)
- Tempo di ricarica: 8 ore
- Autonomia (con batteria totalmente carica):
  Modalità A: 18 ore
  Modalità B: luce 50% = 10 ore, luce 100% = 5 ore
- 1 presa micro USB 5V - 1A per ricaricare il proiettore
- Dotato di funzione power bank per ricarica d'emergenza di cellulari, tablet, etc. (1 uscita USB 5V - 1 A)
- 5 funzioni selezionabili
- Dotato di sensore di presenza ad alta frequenza incorporato nel proiettore: 2,4 GHz
- Angolo rilevamento: 120°
- Distanza rilevamento: 8 m
- Sensore crepuscolare: intervento < 30 lux
- Di facile installazione a muro tramite staffa orientabile a 360°, con piedini retrattili
- Grado di protezione: IP65, per uso all'esterno
- Corpo in tecnopolimero resistente alle intemperie, ai raggi UV e agli urti IK07
- Pannelli solari: monocristallini 6,5 Wp + 4,5 Wp
- Vita media: 35.000 ore
- Temperatura di funzionamento: -20 +50°C
- Classe isolamento: III
- Cicli di funzionamento: >15.000

ARTICOLO	WATT	LUMEN	TEMP. COLORE	BATTERIA	PANNELLO SOLARE	DIMENSIONI mm	PESO	
TWP10	10W	1.100	4.000°K	7.200 mAh	6,5+4,5Wp	231,9x166,3x33,5	0,54 kg	4/8

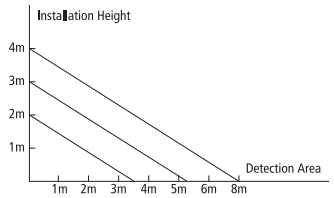

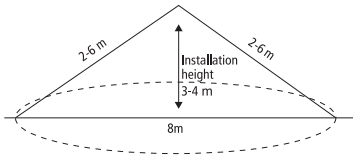

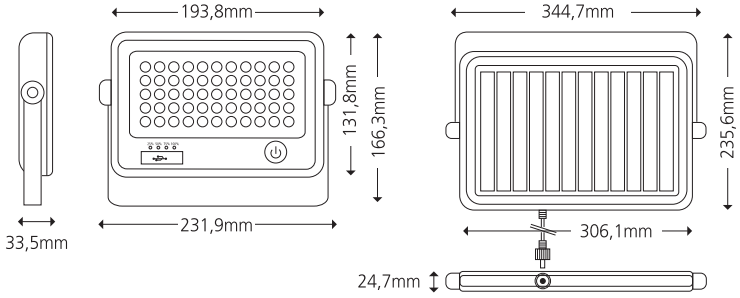

A++ CE ErP CONFORME

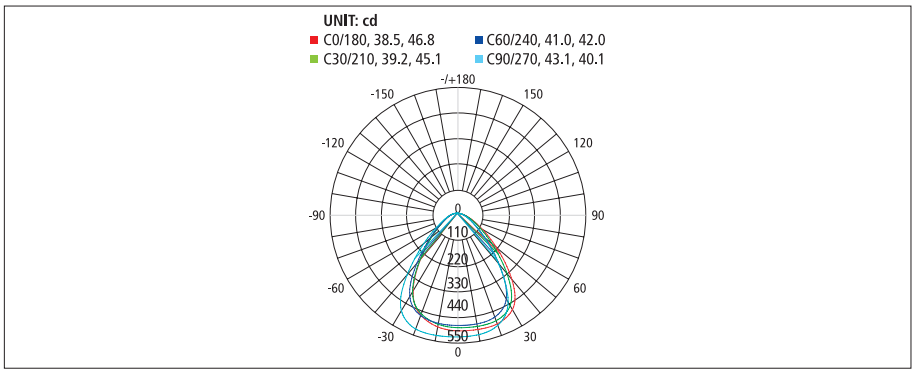

110 LM/W — Efficienza luminosa

Energia solare

Per esterno IP65

$0 — Zero costi

Rilevatore presenza

Batteria ricaricabile

RESISTENTE AGLI URTI — Ik07

Solarjs STREET

ARMATURA SOLARE LED

- Montaggio a palo o a muro
- Dotata di rilevatore di presenza e sensore crepuscolare per consentire l'intervento automatico
- Nessun costo d'esercizio
- Pannello fotovoltaico ad alta efficienza
- Pannello led dotato di lenti in grado di aumentare la luminosità dell'area illuminata
- Grado di protezione: IP65, per uso all'esterno
- Corpo in tecnopolimero resistente alle intemperie, ai raggi UV e agli urti IK07
- Batteria al litio 7.4V (5400 mAh)
- Pannello solare: policristallino 9,5 Wp
- Tipo LED: 40 SMD 2835
- Apertura fascio: assimmetrico 140°x70°
- Resa cromatica: >80
- Rilevatore: angolo rilevamento 120°
- Distanza rilevamento: 8 m
- Sensore crepuscolare: intervento <30 lux
- Vita media: 35.000 ore
- Temperatura di funzionamento: -15 +50°C
- Tempo di ricarica: 6 ore
- Autonomia (con batteria totalmente carica): 20 ore
- Classe isolamento: III
- Cicli di funzionamento: >25.000

Accessori inclusi nella confezione:
- Staffa orientabile per fissaggio a parete 7,9 x 15,9 cm (**1**)
- Coppia collari per fissaggio palo (**2**), ∅ palo: 40-60 mm
- Collare per fissaggio testa palo (**3**), ∅ palo: max 60 mm

A++

CE ErP CONFORME

105 LM/W Efficienza luminosa

Energia solare

Per esterno IP65

$0 Zero costi

Rilevatore presenza

Batteria ricaricabile

RESISTENTE AGLI URTI IK07

ARTICOLO	WATT	LUMEN	TEMP. COLORE	BATTERIA	PANNELLO SOLARE	DIMENSIONI mm	PESO	
SJ1540	15W	1.600	4.000°K	5.400 mAh	9,5Wp	413x232x58	1,66 kg	1

ACCESSORI OPZIONALI PER FISSAGGIO A PALO ∅ 60 MM

ARTICOLO	DESCRIZIONE	LUNGHEZZA mm	
SFP	Staffa per fissaggio con collare regolabile (**4**)	160	1
SFP2	Riduttore per fissaggio a testa palo (**5**)	210	1
SFP3	Staffa orientabile 180° per fissaggio a testa palo (**6**)	270	1

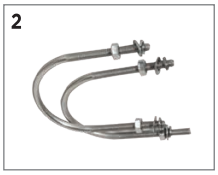

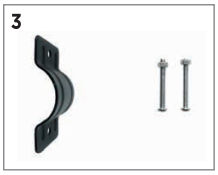

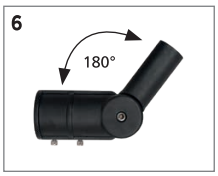

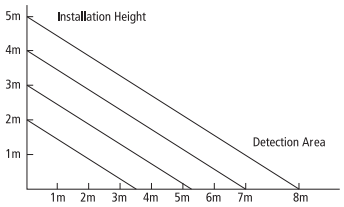

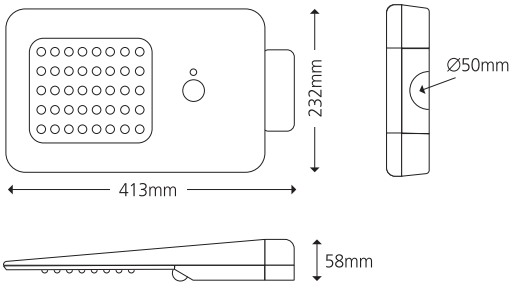

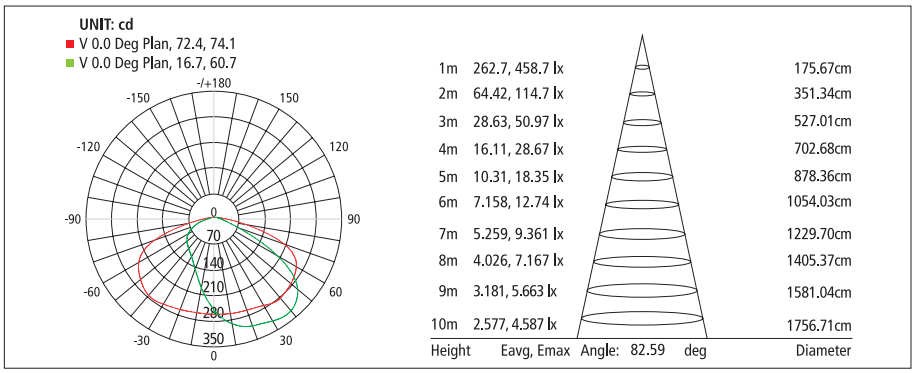

Solarjs

PROIETTORI SOLARI LED

- Nessun costo d'esercizio
- Pannello fotovoltaico ad alta efficienza
- Pannello LED orientabile a 135°, dotato di ottica con lenti
- Non necessita di linea elettrica
- Tipo LED: 30 SMD 2835 (art. BTF540)
- 60 SMD 2835 (art. BTF1040)
- Apertura fascio: 90°
- Resa cromatica: >80
- Vita media led: 35.000 ore
- Dotati di rilevatore di presenza e sensore crepuscolare per consentire l'intervento automatico (2 rilevatori nel modello BTF1040)
- Rilevatore: angolo rilevamento 120° (art. BTF540), 180° (art. BTF1040)
- Distanza rilevamento: 6 m
- Sensore crepuscolare: intervento < 30 lux
- Di facile installazione a muro tramite staffa orientabile a 360°
- Grado di protezione: IP65, per uso all'esterno
- Corpo in tecnopolimero resistente alle intemperie, ai raggi UV e agli urti IK07
- Batteria al litio 3.7V (3000 mAh - 7200 mAh)
- Tempo di ricarica: 6 ore
- Autonomia (con batteria totalmente carica): 20 ore
- Pannello solare monocristallino
- Art. BTF540 doppia funzione: con sensore o luce fissa
- Art. BTF540 3 funzioni selezionabili:
  Luce al 20% sempre accesa
  Luce piena in rilevazione, poi luce sempre al 20%
  Luce piena in rilevazione, poi spento
- Vita media: 35.000 ore
- Temperatura di funzionamento: -15 +50°C
- Il modello BTF1040 è dotato di staffa con "piedini" retrattili per posizionamento in appoggio
- Classe isolamento: III
- Cicli di funzionamento: >25.000

ARTICOLO	WATT	LUMEN	TEMP. COLORE	BATTERIA	PANNELLO SOLARE	DIMENSIONI mm	PESO	
BTF540	5W	500	4.000°K	3.000 mAh	2,3Wp	217x143x34	0,68 kg	6/18
BTF1040	10W	1.080	4.000°K	7.200 mAh	6Wp	298x214x35	1,37 kg	4/8

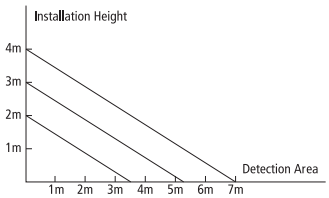

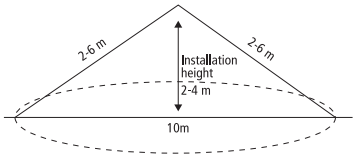

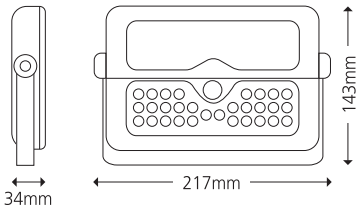

BTF540

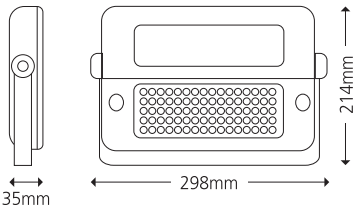

BTF1040

A++ CE ErP CONFORME

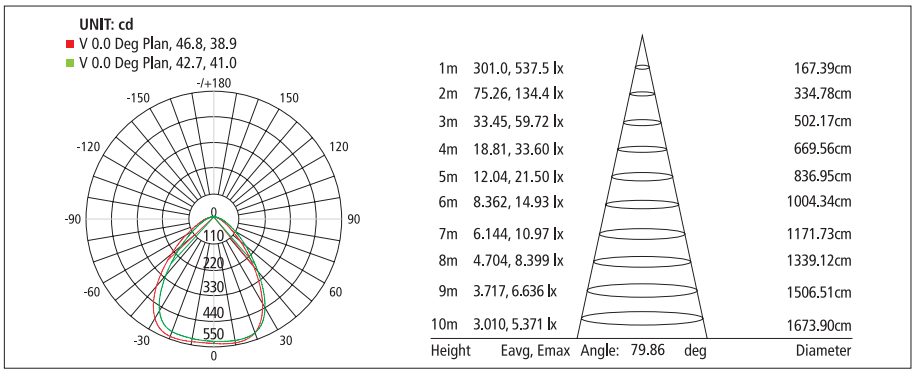

100 LM/W — Efficienza luminosa

Energia solare

Per esterno IP65

$0 — Zero costi

Rilevatore presenza

Batteria ricaricabile

RESISTENTE AGLI URTI — Ik07

Butterfly

APPLIQUE SOLARE LED

- Nessun costo d'esercizio
- Pannello fotovoltaico ad alta efficienza
- Doppia fonte luminosa:
  - frontale di forte intensità
  - posteriore luce di cortesia
- Dotate di rilevatore di presenza e sensore crepuscolare per consentire l'intervento automatico
- Non necessitano di linea elettrica
- Di facile installazione a muro tramite tasselli forniti in dotazione
- Grado di protezione: IP65, per uso all'esterno
- Corpo in tecnopolimero di colore bianco resistente alle intemperie, ai raggi UV e agli urti IK07
- Batteria al litio 3.7V (1.200 mAh- 4.000 mAh) sostituibile
- Pannello solare: policristallino (art. BTF1540), monocristallino (art. BTF6840)
- Tipo LED:
  - art. BTF1540: 14 SMD 2835 (12 frontali+ 2 posteriori)
  - art. BTF6840 60 SMD 2835 (56 frontali+ 4 posteriori)
- Apertura fascio: 90° (art. BTF1540), 120° (art. BTF6840)
- Resa cromatica: >80
- Rilevatore: angolo rilevamento 120°
- Distanza rilevamento: 6m
- Sensore crepuscolare: intervento <30lux
- Vita media: 35.000 ore
- Temperatura di funzionamento: -10 +60°C
- Altezza d'installazione: 2 - 4 metri
- Autonomia (con batteria totalmente carica):
- art. BTF1540: 15 ore
- art. BTF6840: 5/15/25 ore in funzione alla modalità di funzionamento utilizzata

ARTICOLO	WATT	LUMEN	TEMP. COLORE	BATTERIA	PANNELLO SOLARE	DIMENSIONI mm AxLxP	PESO	
BTF1540	1,5W	220	4.000°K	1.200 mAh	0,7Wp	73x96x144	0,20 kg	5
BTF6840	6,8W	800	4.000°K	4.000 mAh	4,4Wp	109x270x220	0,79 kg	4

ACCESSORI

ARTICOLO	DESCRIZIONE	
BTFSB1	Batteria di ricambio per art. BTF1540	1
BTFSB2	Batteria di ricambio per art. BTF6840	1

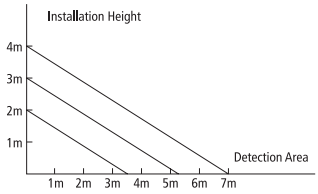

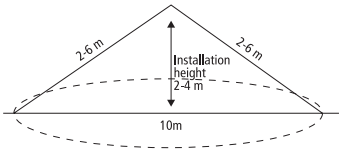

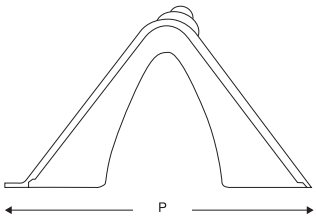

A++ CE ErP CONFORME

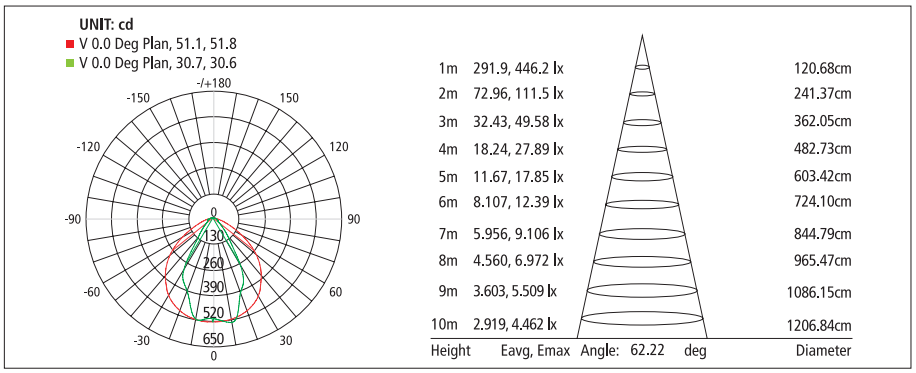

Energia solare · Per esterno IP65 · Zero costi · Rilevatore presenza

Batteria ricaricabile · RESISTENTE AGLI URTI IK07

Elenco progressivo dei codici prodotti

Cod. art.	Sconfezionabile	Q. min.	Master	Pag.
BK150		1		29
BK180		1		29
BK250		1		29
BK280		1		29
BT100		1		19
BT150		1		19
BT200		1		19
BTA100		1		19
BTA150		1		19
BTA200		1		19
BTB		1		19
BTFSB1		1		41
BTFSB2		1		41
BTF1040	*si*	4	8	39
BTF1540	*si*	5		41
BTF540	*si*	6	18	39
BTF6840	*si*	4		41
EJP100.D		1		17
EJP100.D120		1		17
EJP100.D50		1		17
EJP150.D		1		17
EJP150.D120		1		17
EJP150.D50		1		17
EJP200.D		1		17
EJP200.D120		1		17
EJP200.D50		1		17
FLAC1	*si*	20		30
FLAC2	*si*	10		30
FLAC3	*si*	10		30
FLTE20.S		1	10	28
FLTE20.SD		1	10	28
FLTE30.S		1	6	28
FLTE30.SD		1	6	28
FLTE50.S		1	6	28
FLTE50.SD		1	6	28
FLT10		1	15	27
FLT10.D		1	15	27

Cod. art.	Sconfezionabile	Q. min.	Master	Pag.
FLT20		1	12	27
FLT20.D		1	12	27
FLT20.ND		1	12	27
FLT30		1	4	27
FLT30.D		1	4	27
FLT30.ND		1	4	27
FLT50		1	4	27
FLT50.D		1	4	27
FLT50.ND		1	4	27
FOP100R		1		9
FOP100V		1		9
FOP150R		1		9
FOP150V		1		9
FOP200R		1		9
FOP200V		1		9
FOP70R		1		9
FOP70V		1		9
FO10040		1		7
FO10057		1		7
FO15040		1		7
FO15057		1		7
FO20040		1		7
FO20057		1		7
FO7040		1		7
FO7057		1		7
JP100.D		1		16
JP100.D120		1		16
JP100.D50		1		16
JP150.D		1		16
JP150.D120		1		16
JP150.D50		1		16
JP200.D		1		16
JP200.D120		1		16
JP200.D50		1		16
JP240.D		1		16
JP91		1		18
JPB1		1		18
JPB2		1		18

Cod. art.	Sconfezionabile	Q. min.	Master	Pag.
JPC		1		18
JPF		1		18
JPG		1		18
JPG2		1		18
JPM		1		18
MA10040		1		5
MA10057		1		5
MA15040		1		5
MA15057		1		5
MA20040		1		5
MA20057		1		5
MA7040		1		5
MA7057		1		5
NE10040		1		11
NE10050		1		11
NE15040		1		11
NE15050		1		11
NE20040		1		11
NE20050		1		11
NE30040		1		11
NE30050		1		11
O.442.GT		20		30
PIC1		10		29
PIC2	*si*	10		29
POL102		1		13
POL103		1		13
POL104		1		13
POL105		1		13
POL106		1		13
POL152		1		13
POL153		1		13
POL154		1		13
POL155		1		13
POL156		1		13
POL202		1		13

Cod. art.	Sconfezionabile	Q. min.	Master	Pag.
POL203		1		13
POL204		1		13
POL205		1		13
POL206		1		13
POL242		1		13
POL243		1		13
POL244		1		13
POL245		1		13
POL246		1		13
SFP		1		37
SFP2		1		37
SFP3		1		37
SJ1540		1		37
TPR2		1		29
TWP10	*si*	4	8	35
WP50.D		1	3	31
XC10		1	12	23
XC100		1	2	25
XC150		1	2	25
XC20		1	8	23
XC200		1	2	25
XC30		1	4	23
XC50		1	4	23
XCS10		1	12	24
XCS20		1	8	24
XCS30		1	2	24
XCS50		1	2	24
454		1	10	30

LE DIRETTIVE EUROPEE DI PRODOTTO

In ottemperanza a quanto richiesto dalle normative europee vigenti, ARTELETA esegue meticolose prove e controlli su tutti i propri prodotti. Ecco le principali direttive che riguardano i prodotti elettrici, i corpi illuminanti e gli apparecchi d'illuminazione.

Le direttive del settore elettrico

CE

La legislazione europea in materia di impiantistica elettrica in bassa tensione è composta da due direttive di prodotto:
- Direttiva **2014/35/EU** (ex 73/23 - 93/68) sulla Bassa Tensione e la sicurezza del materiale elettrico.
- Direttiva **2014/30/EU** CE (ex 89/336) sulla Compatibilità Elettromagnetica.

In base a queste direttive il costruttore, o l'importatore, è obbligato ad apporre sul prodotto la marcatura CE. In questo modo dichiara la rispondenza del medesimo prodotto alle normative europee armonizzate (EN).

Sui nostri cataloghi sono stati evidenziati con il marchio CE tutti quei prodotti ai quali vanno applicate le direttive sopra citate e che sono rispondenti alle direttive medesime.
Salvo errori di stampa, per i prodotti che non recano la marcatura CE non sono applicabili le direttive menzionate.

DIRETTIVA RAEE:
Rifiuti di Apparecchiature Elettriche ed Elettroniche

D. Lgs n°49/2014 in attuazione della direttiva europea 2012/19/EU.

Per adempiere a questi obblighi di legge ARTELETA INTERNATIONAL S.p.A. ha deciso di avvalersi del supporto del Consorzio **ECOLIGHT** Via Monte Rosa, 96 - 20149 Milano - Tel. 02.33600732 - www.ecolight.it

I prodotti contrassegnati dal simbolo saranno soggetti allo smaltimento differenziato secondo quanto indicato dalla legge.

Gli utenti finali potranno consegnare i nostri apparecchi presso i punti raccolta appositamente realizzati, e comunicati dal Consorzio, senza costi aggiuntivi.

DIRETTIVA RoHS 2

Il 04.01.2013 è entrata in vigore la nuova Direttiva Europea 2011/65/CE anche conosciuta come RoHS2, sempre riguardante i limiti d'uso di alcune sostanze pericolose.

A partire da tale data tutte le nuove apparecchiature elettriche ed elettroniche immesse sul mercato non dovranno contenere o contenere in misura limitata sostanze quali:

- Piombo
- Mercurio
- Cadmio
- Cromo esavalente
- Bifenile polibromurati (PBB)
- Eteri difendi polibromurati (PBDE)

Questa direttiva impone che nelle dichiarazioni di conformità CE vengano ricomprese anche le prescrizioni relative a questa direttiva. A far data da gennaio 2013 le nostre dichiarazioni di conformità CE conterranno anche la conformità a detta direttiva.
ARTELETA ha deciso di utilizzare comunque questi marchietti per evidenziare la conformità dei propri prodotti a questa direttiva.

Conforme RoHS alla direttiva ✔ RoHS CONFORME

NORMATIVA REACH

La normativa europea Reach n. 1907/2006 riguarda gli obblighi da parte del fornitore di segnalare la presenza nei propri prodotti di 15 sostanze giudicate altamente pericolose per la salute. Tale presenza deve essere in una concentrazione non superiore allo 0,1% in peso.

In ottemperanza a quanto prescritto dalla presente normativa, ARTELETA INTERNATIONAL S.p.A. dichiara che nessuno dei propri prodotti contiene una o più delle sostanze indicate nella normativa.

DIRETTIVA PFOS

La direttiva 2006/122/EC impone ai produttori la limitazione e/o la sospensione dell'utilizzo di PERFLUOROOTTANO SULFONATI (PFOS) poiché pericolosi per la salute.

Al fine di ottemperare a quanto prescritto dalla normativa comunitaria, ARTELETA INTERNATIONAL S.p.A. dichiara che nessuno dei propri prodotti contiene PFOS.

Le direttive europee del settore illuminazione

SICUREZZA FOTOBIOLOGICA:
EN 62471:2009

Questa norma riguarda la valutazione delle apparecchiature illuminotecniche relativamente all'esposizione umana alle radiazioni ottiche artificiali.
Tale norma è entrata in vigore il 01.02.2013.
Come indicato da IMQ e dal comitato europeo competente, i led per uso illuminazione ricadono tutti nei gruppi di rischio esente e gruppo 1 ritenuti non pericolosi per la salute.
Possiamo pertanto affermare che i nostri led assolvono pienamente i requisiti della norma in oggetto.

DIRETTIVA ERP

Progettazione ecocompatibile.

La direttiva 2009/125/CE è volta a ridurre il consumo di energia degli apparecchi sin dalla fase della loro progettazione.
Per quanto riguarda la nostra gamma prodotti, in particolar modo su talune categorie di lampade, si applicano i regolamenti 244/2009 e 874/2012 che impongono una nuova etichettatura energetica.
I prodotti Arteleta recano il nuovo tipo di etichettatura e rispondono ai requisiti imposti dalla sopracitata direttiva.
Per esigenze grafiche sul presente catalogo (solo sul catalogo, non sui prodotti) è stato utilizzato un simbolo grafico meno "invasivo" dell'originale etichetta. Rimangono invariati le prove ed i controllo necessari per approvare la corretta indicazione.

ASSOCIATO METEL

ASSOCIATO ECOLIGHT
EFFICIENZA E PROFESSIONALITA' PER L'AMBIENTE

ASSOCIATO ASSODEL

ASSOCIATO

ASSOCIATO Aice
Associazione Italiana Commercio Estero

CONDIZIONI GENERALI DI VENDITA

Arteleta International S.p.A.
20092 Cinisello Balsamo (MI) - Via Pellizza da Volpedo, 57
Tel. 0039-02-66013541 r.a. - Fax 0039-02-6122573
E-mail: info@arteleta.it - www.arteleta.it

Premessa: la nostra società operando in prevalenza con l'estero, si riserva il diritto di apportare in qualsiasi momento delle variazioni alle normali condizioni di vendita commerciali in seguito ad eventuali fenomeni valutari.

Salvo patto contrario specificatamente accettato da noi per iscritto, valgono unicamente le presenti nostre condizioni, che pertanto annullano e sostituiscono le condizioni di acquisto dell'acquirente senza obbligo di nostra contestazione scritta. Qualsiasi accordo verbale o telefonico è senza impegno.

1 IMPEGNI

Tutte le proposte d'ordine si intendono assunte con la clausola "salvo approvazione della casa" e saranno vincolanti per la ARTELETA INTERNATIONAL S.p.A. solo dopo la restituzione della conferma d'ordine sottoscritta dal committente per accettazione.
La mancata accettazione dell'ordine da parte della ARTELETA INTERNATIONAL S.p.A. non dà luogo a nessuna pretesa del compratore, per nessun titolo, ragione o causa.
Gli accordi e le intese con agenti, rappresentanti, ecc. hanno solamente valore di trattativa.

2 PREZZI

I prezzi quotati nei listini, nelle offerte e nelle conferme d'ordine non sono impegnativi e possono essere aggiornati secondo i costi vigenti il giorno della spedizione. Inoltre, a causa della fluttuazione dei cambi, ci riserviamo di addebitare o accreditare al momento della fatturazione la differenza nel caso la variazione sia il 33% del cambio indicato sul listino prezzi. Noi daremo comunicazione al compratore il quale avrà facoltà di annullare l'ordine entro 10 gg. dalla data di spedizione della comunicazione. Trascorso tale termine, il compratore resterà impegnato ad accettare le variazioni.

3 CONSEGNE

I termini di consegna non sono impegnativi.
Il compratore non può pretendere annullamenti parziali o totali dell'ordine, nè rifusione di danni nel caso di ritardi o di riduzioni delle forniture dovuti a cause di forza maggiore.
Ci riserviamo di annullare tutto o in parte l'ordine conferitoci qualora la fornitura del materiale ordinatoci fosse resa difficile o impossibile da circostanze speciali di qualsiasi natura. In tale caso non ci incomberà alcun obbligo di risarcire i danni o di fornire il materiale più tardi, ancorché dette circostanze abbiano cessato di esistere.
Eventuali scioperi, guerre, epidemie, interruzioni ferroviarie, scarsità di materiali, difficoltà di rifornimento e quante altre cause potessero obbligarci a sospendere le consegne, si intenderanno come casi di forza maggiore che autorizzeranno la sospensione dell'esecuzione dei contratti.

4 QUANTITATIVI

I quantitativi possono essere diminuiti senza preavviso secondo le ns. disponibilità e verranno modificati secondo le confezioni originali per facilitare l'imballaggio.

5 IMBALLAGGIO

Viene fatturato all'1%, salvo diversi accordi, e non si accetta di ritorno.

6 SPEDIZIONI

La merce viene resa franco nostro magazzino sia per acconti che per saldi, e viene spedita con il mezzo di trasporto indicato dal compratore. In mancanza di tale indicazione, avremo la facoltà di scegliere il mezzo che reputiamo più conveniente, senza assumere responsabilità alcuna. **La merce viaggia sempre a rischio e pericolo del compratore** anche se trattasi di fornitura assunta con la condizione di resa franco destino.
Non rispondiamo quindi di alcun reclamo, nè per mancanza di peso, nè per avarie che possono essere avvenute durante il trasporto od al momento dello scarico: di ciò saranno responsabili i vettori verso i quali il destinatario dovrà svolgere le pratiche del caso, prima del ritiro della merce.

7 FATTURAZIONE

Per esigenze di costi generali non si possono accettare ordini con importo fatturabile netto inferiore a € 260,00, o verranno addebitate € 13,00 quale contributo spese di amministrazione.

8 RECLAMI

Gli eventuali reclami per difetti della merce decadono dopo 30 gg. dall'arrivo della stessa a destino. La merce difettosa dovrà essere resa al nostro indirizzo in porto franco.

9 RESI DI MERCE

Desiderando sempre rendere soddisfatto il compratore, accettiamo di ritorno la nostra merce. Sostituiremo la merce corrispondente al vigente catalogo, sempre che non risulti usata, deteriorata od inservibile per evidenti segni di tentata riparazione. Le spese di trasporto fino al nostro magazzino sono sempre a carico dell'acquirente. La merce resa dovrà essere accompagnata da ufficiale bolla di accompagnamento sulla quale è necessario indicare anche il riferimento della fornitura (numero fattura, data, ecc.) secondo le vigenti disposizioni fiscali.
Resi di merci per errore di ordinazione o per motivo non imputabile a noi, saranno accettati solo se preventivamente autorizzati e se saranno spediti in porto franco. La merce relativa, se sarà riscontrata in perfetto stato, sarà accreditata nel valore fatturato, meno il 10% quale concorso spese riguardanti le operazioni di controllo, reimmagazzinaggio, amministrative.

10 MODELLI E DIMENSIONI

Ci riserviamo il diritto di cambiare forma, disegno e dimensioni dei vari modelli illustrati sul presente catalogo.

11 PAGAMENTI

I pagamenti sono riconosciuti validi solo se fatti direttamente al nostro domicilio di Cinisello Balsamo.
Trascorsi 30 gg. dalla data fattura, si consiglia di astenersi dalla rimessa diretta in quanto sarà già in circolazione la relativa tratta a saldo con valuta 60 gg. data fattura. Le eventuali spese di insoluto sarebbero a carico del Cliente.
Non corrispondiamo interessi sulle somme anticipate. Sui pagamenti scaduti, decorrono gli interessi d'uso per i crediti bancari. Questo per altro non conferisce al committente alcun diritto a dilazionare il pagamento. In caso di inadempimento, ci riserviamo il diritto di annullare l'intera ordinazione conferitaci, oppure la parte non ancora evasa, e nel contempo di esigere l'immediato pagamento del materiale già fornito. Non è riconosciuto il pagamento fatto ai nostri agenti o rappresentanti, a meno che essi non siano regolarmente autorizzati con mandato, portante la nostra firma.
N.B. In caso di pagamento con Ricevuta Bancaria, qualora la stessa ci ritorni insoluta, Vi saranno addebitate € 15,00 per costi gestione insoluto.

12 RISERVA DI PROPRIETÀ

La consegna del nostro materiale si intende fatta ed accettata con il patto di nostro riservato dominio fino al totale assolvimento degli obblighi di pagamento con noi pendenti.
Qualsiasi accordo non conforme alle nostre condizioni generali di vendita è impegnativo solo se convenuto anticipatamente per iscritto e se espressamente accettato e confermato posteriormente per iscritto.

13 FORO COMPETENTE

Per qualunque controversia inerente l'interpretazione, l'esecuzione e la risoluzione del presente contratto di fornitura di merce è competente il Foro di Milano, che le parti concordemente eleggono quale Foro esclusivo, derogando espressamente alla competenza di tutti gli altri fori concorrenti.

14 PRIVACY - Informativa ai sensi dell'art. 13 del D.lgs 196/03

I dati forniti saranno trattati, con Vs. consenso, esclusivamente per scopi commerciali per consentire l'evasione di ordini e relativi adempimenti contabili.
I dati saranno trattati su supporto informatico o cartaceo e non verranno comunicati a terzi, fatto salvo agli Istituti bancari per l'eventuale gestione degli incassi.
Viene riconosciuto l'esercizio dei diritti di cui all'art. 7 in particolare a richiedere la fonte dei dati, l'aggiornamento, la rettifica o la cancellazione. Il titolare dei dati è Arteleta International S.p.A. via Pellizza da Volpedo, 57 - 20092 Cinisello Balsamo (MI), che si avvale per il trattamento dei dati dei propri dipendenti e collaboratori che sono stati incaricati allo scopo.

CONDIZIONI DI GARANZIA

CONDIZIONI GENERALI

- In ottemperanza a quanto previsto dal Codice del Consumo (D.Lgs 206/2005 articoli 128 e ss.), Arteleta International dota i propri prodotti della garanzia legale che si applica in caso di acquisto di prodotti difettosi, che funzionano male o non rispondono all'uso dichiarato.
- Il Codice del consumo prevede la garanzia di due anni nel caso di vendita tra produttore (o operatore professionale con partita IVA) e consumatore finale. Nel caso di vendita tra produttore verso un operatore professionale con partita IVA il Codice del consumo prevede la garanzia di un anno.
- La garanzia legale si instaura alla data di consegna del bene e deve essere fatta valere dal consumatore entro due mesi dalla scoperta del difetto: occorre quindi conservare sempre la prova di acquisto (ricevuta fiscale o scontrino)
- Arteleta International informa i propri clienti che le condizioni di garanzia commerciale sotto riportate lasciano impregiudicati i diritti previsti a favore del Consumatore dal Codice del Consumo.
- Arteleta international ha deciso di estendere la garanzia commerciale su tutti i suoi prodotti a due anni, siano essi acquistati da utilizzatori professionali, che da privati .
- Il periodo di Garanzia inizia dalla data di fattura all'utente finale, ma in nessun caso dopo più di 6 mesi dalla data di produzione apposta su ogni prodotto.
- Per poter usufruire gratuitamente del servizio di assistenza, il prodotto deve essere coperto da garanzia. Al fine di verificare detta circostanza, Arteleta International, in qualsiasi momento, potrà richiedere il documento d'acquisto del prodotto. In caso di non disponibilità di tale documento l'assistenza sarà considerata fuori garanzia e dunque il servizio si intenderà a carico del Cliente.
- La garanzia si applica soltanto quando gli apparecchi sono usati in conformità agli scopi illustrati dal manuale tecnico e/o la scheda tecnica, se gli apparecchi sono stati installati, messi in funzione e usati in maniera professionale (secondo le istruzioni fornite per l'appunto nel manuale o nella scheda tecnica). E' fatto implicito ed insindacabile diritto da parte dell'azienda la verifica dei parametri di funzionamento, quali a mero titolo d'esempio i valori di tensione, corrente, frequenza, temperatura, i cicli e modi di commutazione. Tali valori non devono mai eccedere i valori di targa indicati sul prodotto.
- La garanzia si applica soltanto su apparecchi originali, visibilmente nuovi consegnati nella loro confezione e con gli accessori originali inclusi (se presenti).
- Sono perciò esclusi dalla garanzia quei prodotti che sono stati manomessi o riparati da personale non qualificato e da noi non autorizzato.
- La garanzia non si applica per vizi dovuti ad una normale usura dovuta all'utilizzo (es. batterie esauste, sonde usurate o prodotti chimici in genere).
- La garanzia riguardante lo stesso prodotto, può essere riconosciuta una sola volta e ad un unico beneficiario nella catena di vendita.
- La concessione della prestazione di garanzia non estende o rinnova il periodo di garanzia originale.
- La garanzia è esclusa, in via esemplificativa e non esaustiva, nei casi di:

a) danni o difetti semplicemente trascurabili e insignificanti;
b) scadenza del normale ciclo di vita del prodotto entro il periodo di garanzia;
c) usura naturale del prodotto in garanzia;
d) uso improprio o inadeguato del prodotto in garanzia, danni o difetti causati dal beneficiario della garanzia o da una terza parte;
e) impiego del prodotto in garanzia in ambienti operativi non ammessi o inappropriati (ad es. umidità eccessiva, caldo, freddo, polvere o ambienti corrosivi, superamento dei limiti di temperatura consentiti, ai valori di commutazione del ciclo di commutazione o alla scarsa qualità della rete di alimentazione);
f) modifica, riparazione o utilizzo del prodotto in combinazione con prodotti o software senza previo consenso scritto di Arteleta;
g) eventi di caso fortuito o di forza maggiore.

GARANZIA COMMERCIALE PER APPARECCHI D'ILLUMINAZIONE

- Oltre a quanto sopra indicato, per gli apparecchi d'illuminazione si applicano anche le seguenti ulteriori clausole
- In caso in cui il malfunzionamento superi il dato della "vita operativa" indicato per ogni prodotto
- Se il dato di vita operativa non è specificato la garanzia si applica nel caso in cui il malfunzionamento superi il tasso standard dello 0,2% ogni 1.000 ore di funzionamento.
- In caso si verifichi un malfunzionamento totale (non solo il malfunzionamento dei singoli led o di led cluster) che superi il tasso di fallimento standard, Arteleta sostituirà questi apparecchi gratuitamente o emetterà una nota di accredito per gli apparecchi che palesemente non funzionano a causa di un difetto del materiale o di fabbricazione entro il periodo di Garanzia. Altri reclami che includono, senza alcuna limitazione, i costi della manodopera, risarcimento dei danni o mancato profitto non sono coperti da questa garanzia.
- A causa dei miglioramenti tecnici e del cambiamento del flusso luminoso dei prodotti durante l'uso abituale, possono esserci delle variazioni per le specifiche del sostituito rispetto al prodotto originale.

ESTENSIONE DI GARANZIA COMMERCIALE PER APPARECCHI D'ILLUMINAZIONE

Su alcuni prodotti Arteleta ha deciso di estendere la propria garanzia commerciale a 3 o a 5 anni.
Detta estensione si applica:

1) in caso in cui il malfunzionamento superi il dato della "vita operativa" indicato per ogni prodotto
2) se il dato di vita operativa non è specificato la garanzia si applica nel caso in cui il malfunzionamento superi il tasso standard dello 0,2% ogni 1.000 ore di funzionamento.
3) In caso si verifichi un malfunzionamento totale (non solo il malfunzionamento dei singoli led o di led cluster)
4) Il soggetto esercitante il diritto di garanzia compili e spedisca il tagliando di garanzia accluso ad ogni manuale d'istruzione. Detto tagliando dovrà essere corredato di copia del documento di vendita attestante la data d'inizio della garanzia.
5) Dopo aver richiesto autorizzazione ad Arteleta, il soggetto esercitante il diritto di garanzia dovrà provvedere a suo carico al reso del materiale.

GARANZIA 5 ANNI GARANZIA 3 ANNI

GESTIONE RESI

RESI IN GENERALE
Secondo la vigente normativa di legge la merce resa dovrà essere accompagnata dal Documento di Trasporto che deve riportare obbligatoriamente gli estremi della bolla o della fattura di acquisto. **L'omissione di tali dati non ci consentirà di accettare il reso.**

È importante richiedere prima al rappresentante della zona autorizzazione al reso dei prodotti che si desidera rendere.
Qualora la richiesta rientri nel termine della garanzia, sarà comunicato il numero di autorizzazione al reso.

I resi di materiale verranno accettati a valore pieno di acquisto solo per giustificato motivo purchè entro 8 giorni dalla consegna del materiale e comunque non oltre l'ultimo giorno del mese solare corrente.
Il reso inoltre dovrà essere effettuato in **porto franco**.
Diversamente verranno applicati i seguenti criteri di valutazione:
— entro 30 gg. dal termine suddetto: –10%
— entro 60 gg. dal termine suddetto: –20%
— oltre 60 gg. da concordare di volta in volta con il rappresentante di zona.

Il reso di prodotti **non di nostra provenienza** verrà immediatamente rinviato in porto assegnato con l'addebito automatico di € 50,00 per spese amministrative forfettarie.

RESI IN GARANZIA
I resi in garanzia si intendono tutti quei prodotti resi entro il termine della garanzia riportata sui singoli apparecchi i quali dovranno pervenire in **porto franco** al nostro domicilio di Cinisello Balsamo.
I ritorni dovranno essere accompagnati dalla cartolina di garanzia timbrata dal rivenditore.
I prodotti non devono risultare manomessi, nel qual caso la garanzia decade.
Da parte nostra si procederà come segue:
— sostituzione gratuita dell'apparecchio, se **reso entro il termine di garanzia**
— sostituzione con nuovo apparecchio con addebito del 50% del costo se la garanzia è scaduta e se l'apparecchio si presenta riparabile.
Apparecchi di data superiore a 24 mesi saranno solo riparati, se possibile, addebitando il costo della riparazione e delle parti di ricambio.

ARTELETA INTERNATIONAL SPA si fa carico di eventuali difetti del prodotto, ma non **assume nessuna responsabilità** per errato utilizzo e/o inidonea installazione del prodotto.

RESI AUTORIZZATI E DOCUMENTI RELATIVI (documento di trasporto addebiti/fatture) dovranno essere indirizzati alla sede commerciale

ARTELETA INTERNATIONAL S.p.A.
Via Pellizza da Volpedo, 57
20092 Cinisello Balsamo (MI)

NOTE

NOTE

NOTE

ORGANIZZAZIONE DI VENDITA

Lombardia, Novara, Verbania, Piacenza	VOLTA MAURO Viale De Gasperi, 25 26013 CREMA tel. 0373.20.40.19 fax 0373.20.40.22 agenzia@maurovolta.it
Piemonte (escluso Novara, Verbania)	TRIPALDI ETTORE Corso Agnelli, 72 10137 TORINO tel. 011.96.46.445 ettoretripaldi@gmail.com
Liguria	AGENZIA ROSINI ELETTRORAPPRESENTANZE Via De Mari, 2 16157 GENOVA tel. 010.86.91.868 - cell. 348.73.41.062 fax 010.86.30.118 rosinimarco@hotmail.com
Veneto Friuli Venezia Giulia Trentino Alto Adige	ARES snc Via Panà, 56/b 35027 NOVENTA PADOVANA (PD) tel. 049.71.72.37 fax 049.73.87.846 agenzia@arimet.it
Emilia Romagna (escluso Piacenza)	JUST IN TIME di Dr. Paolo Cervi Via Carlo Mayr, 52 44121 FERRARA tel. 0532.73.36.75 - cell. 335.60.65.244 fax 0532.73.36.55 info@eurojust.it
Toscana	VUERRE sas di Paolo Bettocchi & C. Loc. Pozzo Nuovo, 43/A 52043 Castiglion Fiorentino (AR) cell. 366.19.47.386 info@vuerre.net
Marche Umbria	GALEAZZI STEFANO Via Togliatti, 37/C 60131 ANCONA cell. 348.38.35.816 fax 071.71.08.001 sgaleazzi71@gmail.com
Sardegna	NONNIS RAPPRESENTANZE snc Via A. Vincentelli, 28 07020 LOIRI PORTO SAN PAOLO (OT) tel. 0789.41.001 - cell. 333.20.80.673 fax 0789.41.001 nonnis@nonnis-snc.it
Lazio	TEDESCHI MARCO & C. SNC Via Cogoleto, 137 00168 ROMA tel. 335.13.58.561 fax 06.35.50.53.24 marco_tedeschi@hotmail.com
Campania, Potenza	AGENZIA SOELMA di Stefano Marano Traversa IV - Via Campanello, 34/A 81030 TEVEROLA (CE) cell. 342.01.84.198 s.marano@soelma.it
Abruzzo Molise	CANDELORI CARLO RAPPRESENTANZE ELETTROTECNICHE Via F. Petrarca, 13 64025 PINETO (TE) tel. 348.23.21.657 fax 178.22.33.697 info@candelorirappresentanze.com
Puglia, Matera	P.i. DI TULLIO GIANPAOLO V.le Einaudi, 29 - 70125 BARI tel. 080.50.19.460 fax 080.50.19.460 ditgianp@libero.it
Calabria	AGENZIA MURDOCCA di Larosa Rosanna Via Garibaldi, 7 89042 GIOIOSA JONICA (RC) tel. 0964.51.419 - cell. 337.20.02.47 fax 0964.51.419 r.larosa@agenziamurdocca.com
Sicilia Orientale Province: ME - CT - SR RG - EN	COSTA RICCARDO Via Milazzo, 42 - 95030 MASCALUCIA (CT) tel. 095.98.91.129 - cell. 393.33.40.556 fax 095.98.91.164 progettinluce@progettinluce.com
Sicilia Occidentale Province: PA - TP AG - CL	PISCITELLO PIETRO Via Dionisio, 10 - 90151 PALERMO cell. 351.86.48.775 pietropiscitello@virgilio.it
Estero	For foreign countries pls refer to our export department tel. 0039.02.66.01.35.41 fax 0039.02.61.22.573 vendite@arteleta.it

ARTELETA International

Arteleta International S.p.A.
Direzione Commerciale e Magazzini - 20092 Cinisello Balsamo (MI) - Via Pellizza da Volpedo, 57
Tel. 0039-02-66013541 r.a. - Fax 0039-02-6122573 - E-mail: info@arteleta.it - www.arteleta.it

É vietata la riproduzione parziale o totale del Catalogo senza il preventivo consenso scritto della ARTELETA INTERNATIONAL SPA

© by ARTELETA INTERNATIONAL SPA

Grafica, prestampa e stampa www.briefinglab.com

10/2020 - 10.000

L'OFFERTA DI ARTELETA NON SI ESAURISCE QUI

completano la nostra offerta commerciale:

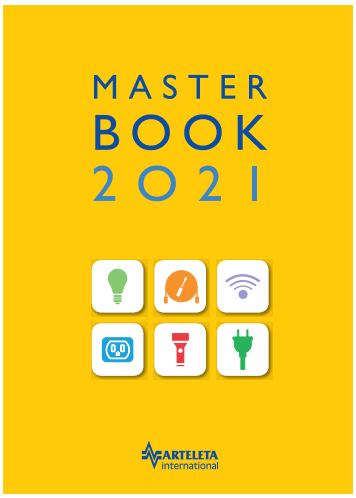

MASTER BOOK

È il catalogo "storico" del materiale elettrico secondo **ARTELETA**

STRISCE LED

Una vasta gamma di strisce Led professionali comprendente anche profili, alimentatori e controllers

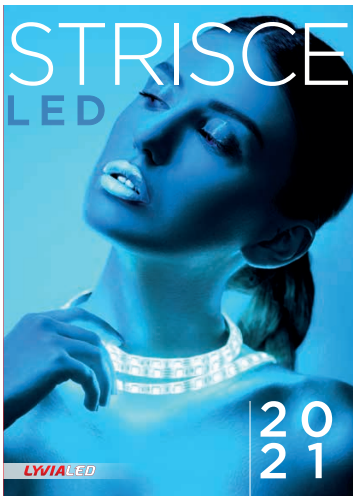

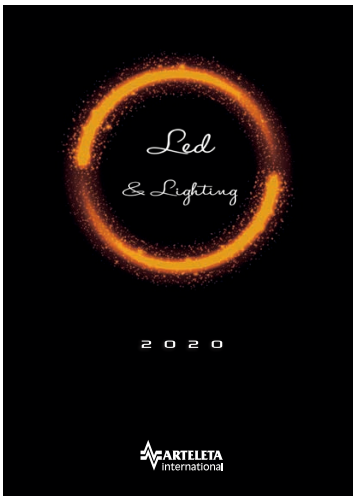

LED & LIGHTING

È il catalogo dell'illuminazione sia Led che fluorescente o a filamento

PLAFONIERE LED

Illuminazione Led per ambienti domestici e per il terziario

FANTASY LIGHTS

Decorare con la luce e creare atmosfere, nulla di più facile con i prodotti di questo catalogo

LYVIALED

Arteleta International S.p.A.
Direzione Commerciale e Magazzini
20092 Cinisello Balsamo (MI) - Via Pellizza da Volpedo, 57
Tel. 0039-02-66013541 r.a. - Fax 0039-02-6122573
E-mail: info@arteleta.it - www.arteleta.it

Seguici su

Arteleta International S.p.A.

ArteletaInt

arteletainternational

Arteleta International S.p.A.