Arteleta International S.p.A.
Via Pellizza da Volpedo 57 - 20092 Cinisello Balsamo (MI) - ITALY
Tel: +39.02.66013541 - Fax: +39.02.6122573

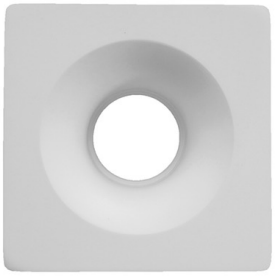

Faretti in gesso per incasso in controsoffitto

CODICE: GY5007

Una volta fissato nel controsoffitto è possibile procedere con la "rasatura" e la verniciatura. Si otterrà così un'installazione invisibile del faretto

- Corpo in gesso
- Per lampadine Ø 50 mm
- Completo di portalampade GU10 e MR16

QUADRATO PROFONDO

- Incasso in gesso, di forma quadrata
- Spessore profondo
- Dimensioni: 120 x 120 x 57 mm
- Peso: 562 gr
- Foro: 120 x 120 mm
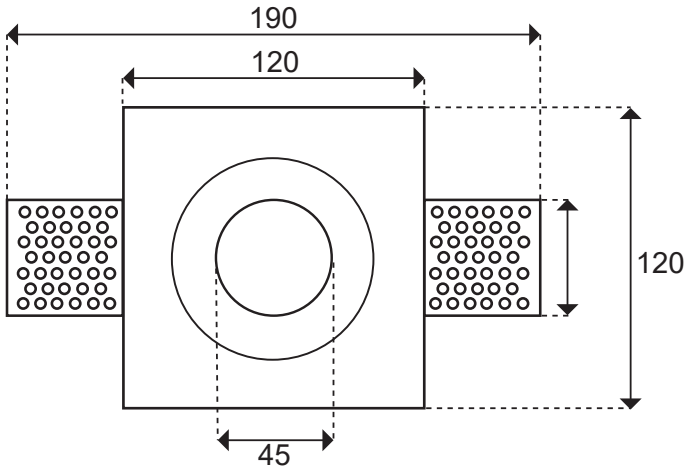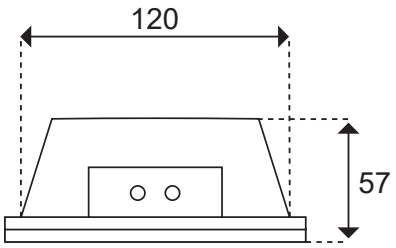
Disegni tecnici